УВАЖАЕМЫЕ КОЛЛЕГИ!

ООО «Фирма ЛТД» - компания, специализирующаяся на оказании комплексных услуг по подбору и поставке специализированных машин, агрегатов, а также капельную садовую трубку и капельную овощную ленту, включая комплектующие для современного интенсивного садоводства и виноградарства, предлагает Вашему вниманию:

Саженцы

Предлагает Вам саженцы собственного производства, выращенные по самым современным Агро технологиям. Профессионализм и добросовестный подход к своему делу наших агротехнологов, позволяет не уступать в качестве зарубежным производителям.

Что предлагает наш питомник:

- Качественный посадочный материал;
- Профессиональную обработку растений от болезней и вредителей;
- ***Вы*** всегда можете рассчитывать на профессиональную помощь специалиста при выборе сортового состава.

Сортовой состав поставляемых саженцев определяется по желанию заказчика, по предварительному заказу.

Комплекс услуг по посадке интенсивного сада, виноградника

Создание садов интенсивного типа с применением высокопроизводительной садовой техники.

В комплекс услуг по посадке интенсивного сада, виноградника входит:

1. Выезд специалиста к заказчику.
2. Проверка агрохимического состава почвы и определение наиболее подходящих культур саженцев применительно для физико-географических и климатических условий.
3. Разработка и подготовка проекта.
4. Подготовка земельного участка.
5. Подвоз необходимого материала.
6. Перегонка сельскохозяйственной и строительной техники.
7. Прокладка магистральных трубопроводов системы капельного полива.

Тел/факс: +7 (989)630-01-66; +7(995)615-50-56
mail: ltd.plotnikov@gmail.com

8. Установка шпалерных железобетонных столбов, анкерных столбов, якорей.
9. Натяжение внутрирядной соединяющей проволоки.
10. Монтаж капельной трубки в кварталах.
11. Высадка саженцев в грунт.
12. Подвязка саженцев.
13. Интенсивное садоводство

В настоящее время, технологический уровень в садоводстве России, на протяжении длительного времени оставался крайне низким, и не позволял получать стабильную урожайность больше 10-15 тонн с гектара, в связи с тем, что не использовались современные технологии по выращиванию яблок, позволяющие добиваться урожаев 50-60 тонн с гектара (уровень технологии в Польше) до 80 тонн (уровень технологии в Голландии и Италии). Основным конкурентом для российского садовода как раз и являются садоводы Польши, Голландии, Сербии, Италии, Китая, ЮАР и стран Латинской Америки, именно яблоки из этих стран мы в основном и наблюдали на полках сетевых магазинов. Для повышения конкурентоспособности российских производителей и получения высоких урожаев необходим качественно другой подход к созданию сада, иначе называемое создание садов интенсивного типа с применением высокопроизводительной садовой техники, с максимальной механизацией и минимизацией расходной части на уходные работы.

Тел/факс: +7 (989)630-01-66; +7(995)615-50-56
mail: ltd.plotnikov@gmail.com

Все для прибыльного садоводства

Комплектующие для шпалерной системы

Столб шпалерный

Эти столбы идеальны для любых типов структур и для структур с высокими противоградными покрытиями. Столбы, состоящие из предварительно напряженной арматуры, обладают высокой нагрузочной способностью, устойчивостью к погодным условиям. Способны выдерживать значительные прогибы под весом плодовой стены, обладают максимальной трещиностойкостью.

Особенности:

- Марка цемента: **500**;
- Сечение:
  - 7х7,5 – **четыре пучка арматуры (3х2,25);**
  - 9х9,5 – **шесть пучков арматуры (3х2,25);**

7х7,5

9х9,5

Опорные столбы из оцинкованной стали

Опорные столбы из оцинкованной стали для поддержания виноградной лозы и ветвей плодовых деревьев. Конструкция столбов разработана с учетом многочисленных пожеланий виноградарей и садоводов. Жесткость конструкции обеспечивается ребрами, расположенными вдоль изделия. По всей длине столба имеются пазы, захваты и отверстия для фиксации проволоки и последующего распределения виноградных лоз и ветвей плодовых деревьев.

Технические параметры:

- Металлический профиль с сечением: 45х40 мм
- Толщина металла:
  - 1,5 мм
  - 2,0 мм
- Длина столба: 1,0 – 4,5 м
- Вес 1 м.п.: 1,95 кг
- Оцинкованная сталь с цинковым покрытием: 40 мкм (275 гр/м^2)

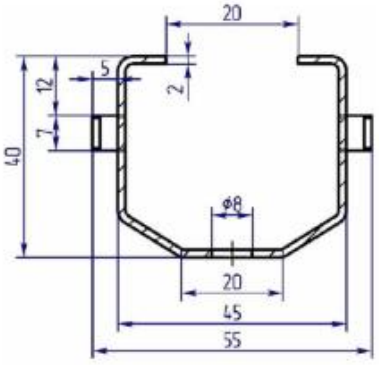

Тел/факс: +7 (989)630-01-66; +7(995)615-50-56
mail: ltd.plotnikov@gmail.com

Все для прибыльного садоводства

Оцинкованная проволока для шпалеры ГОСТ 7372-79

Универсальное техническое решение для виноградарей и садоводов

- Сделано по **ГОСТ 7372-79**
- Поверхностная плотность цинкования **Ж**
- Устойчива к высоким перепадам температур
- Устойчива к разрушению оцинкованного покрытия при маленьких радиусах на изгиб
- Благодаря низкой растяжимости **(4%),** нет необходимости в натяжке проволоки в конце сезона
- **Размеры бухт от 25 кг.**

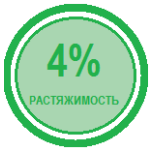

ВРЕМЕННОЕ СОПРОТИВЛЕНИЕ РАЗРЫВУ, Н/ММ2					ПОВЕРХНОСТНАЯ ПЛОТНОСТЬ ЦИНКА, Г/М2		
Диаметр ММ	**Метров в 1 кг.**	**ГОСТ 7372-79**	**ГОСТ 3282-74**	**Китай**	**ГОСТ 7372-79**	**ГОСТ 3282-74**	**Китай**
1,80	50	1770	590-1180	1370	190	40	175
2,00	40	1570	590-1180	1370	205	50	195
2,50	26	1570	590-1180	1370	230	60	215
3,00	17	1570	540-1080	1270	230	70	225
5,00	6,5	1570	830	1200	245	80	240

Канат стальной оцинкованный ГОСТ 3064-80

Канат производится из стальной проволоки, закрученной по спирали, которая обматывает сердечник. Изготавливается из нержавеющей оцинкованной стали.

Характеристика:

- Диаметр:
  - 5,6 мм - 0,160 кг/метр (2000 м-320кг)
  - 7,0 мм - 0,248 кг/метр (2000 м-496кг)

- Сделано по **ГОСТ 3064-80**
- Назначение: грузовой – (**Г**)
- Марка мех. свойств – (**В**)
- Поверхностная плотность цинка – 1770 Н (**Ж**)
- Способ свивки: нераскручиваевающейся – (**Н**)
- Степень уравновешенности: рихтованная – (**Р**)
- Маркировочная группа – 1770 Н/мм2 (180 кгс/мм2)

Тел/факс: +7 (989)630-01-66; +7(995)615-50-56
mail: ltd.plotnikov@gmail.com

Все для прибыльного садоводства

Трос анкерный (обжатый) ГОСТ

Канат производится из стальной проволоки, закрученной по спирали, которая обматывает сердечник. Изготавливается из нержавеющей оцинкованной стали.
Предназначен для крепления столбов к якорю.

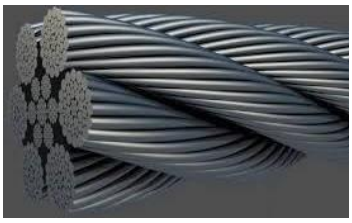

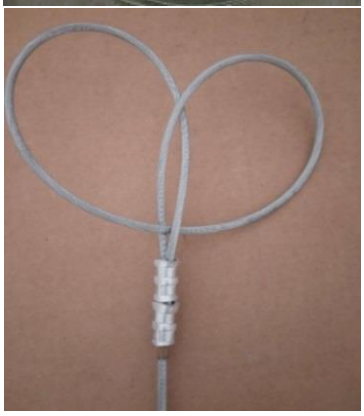

Характеристика:

- Ø длинного троса: 7,0мм
- Ø короткого троса: 5,6мм
- Сделано по **ГОСТ 3064-80**
- Назначение: грузовой – (**Г**)
- Марка мех. свойств – (**В**)
- Поверхностная плотность цинка – 1770 Н (**Ж**)
- Способ свивки: нераскручиваевающейся – (**Н**)
- Степень уравновешенности: рихтованная – (**Р**)
- Маркировочная группа – 1770 Н/мм2 (180 кгс/мм2)

Зажимы для троса

Наим.	Хар-ка	Фото
DIN 741	Тросовый (канатный) зажим предназначен для соединения тросов между собой и изготовления петель на концах троса. Материал: **Сталь**	
DIN 1142	Зажимы для троса **DIN 1142** (усиленный) по сравнению с **DIN 741** имеет большую прочность и рекомендуется для соединения тросов между собой и изготовления петель на концах троса при производстве грузоподъемных работ. Материал: углеродистая **оцинкованная сталь**	

Тел/факс: +7 (989)630-01-66; +7(995)615-50-56
mail: ltd.plotnikov@gmail.com

Натяжитель проволоки/хомут оцинкованный для столба 9х9,5

Предназначен для натяжения проволоки вдоль ряда. В стоимость входит шестиугольный болт с замком, винт, гайка.

Характеристика:

- **Производство:** Россия
- **Штифт:** Ø 14 мм
- **Отверстие:** 7 мм
- **Покрытие:** оцинкованное прокаливание
- **Вес:** 0,500 кг

Натяжитель одного троса оцинкованный

Предназначен для натяжки одного анкерного троса столбов к якорю:

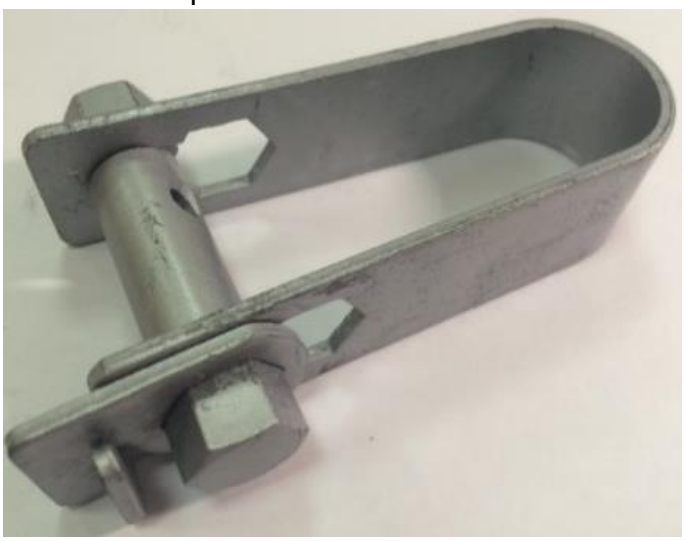

Характеристика:

- **Штифт**: Ø 16 мм
- **Отверстие:** 7,5 мм
- **Размеры:** 110/30 мм
- **оцинкованное прокаливание**
- **Вес:** 0,275 кг

Натяжитель двух тросов оцинкованный

Предназначен для натяжки тросов анкерных столбов к якорю

Характеристика:

- **Штифт**: Ø 20 мм
- **Отверстие:**10,5 мм
- **Размеры:** 240/65 мм
- **оцинкованное прокаливание**
- **Вес:** 1,445 кг

Тел/факс: +7 (989)630-01-66; +7(995)615-50-56
mail: ltd.plotnikov@gmail.com

Все для прибыльного садоводства

Натягивающий инструмент Gripple Torque

Натягивающий инструмент Gripple Torque легкий и компактный, натягивает замки Gripple до диаметра 6мм. Встроенный счетчик измеряет давление при работе. Ключ Gripple изготовлен из металла и имеет более длинные ручки, что дает 10:1 механическое преимущество, идеальное для натяжения садовой шпалеры и ее анкеровки.

Замок Gripple

Фундаментальный принцип замка Gripple - простота; есть два канала, которые работают независимо и у каждого свой собственный механизм захвата. ‘Захват’ создан роликом, который свободно перемещается в одном направлении, но захватывает проволоку твёрдо в обратном направлении. Это значит, что проволока может всегда быть натянута.

Размеры:

- **Малый:** 1,40-2,20 мм.
- **Средний:** 2,20-3,25 мм.
- **Большой:** 3,25-4,20 мм.

Набор для анкеровки откосных столбов Gripple GPAK

Комплекты, готовые к использованию и значительно сокращающие время монтажа

Преимущества:

- Высококачественное покрытие из оцинкованной стали для оптимальной коррозионной стойкости стальных тросов
- Используется для установки растяжек на оградах, анкерного крепления шпалер или установки структурных растяжек в пленочных теплицах

Тел/факс: +7 (989)630-01-66; +7(995)615-50-56
mail: ltd.plotnikov@gmail.com

Якорь анкерный вкручиваемый

Предназначен для надёжного закрепления краевых столбов. Имеет значение для долговременной устойчивости опорного приспособления

Размеры якорей:

- Длина 1550 мм, арматура Ø25, диск Ø300 из листа 65
- Длина 1200 мм, арматура Ø25, диск Ø300 из листа 65
- Длина 1200 мм, арматура Ø22, диск Ø260 из листа 65

Якорь (анкер) забивной

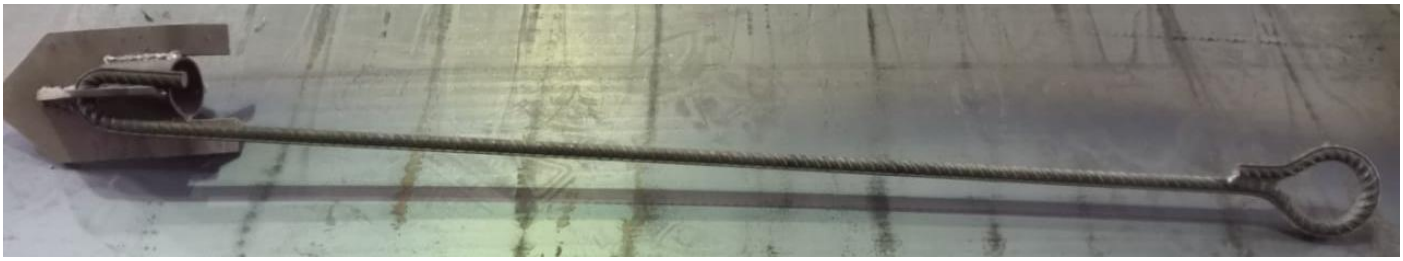

Предназначен для надежного закрепления краевых столбов. Имеет значение для долговременной устойчивости опорного приспособления

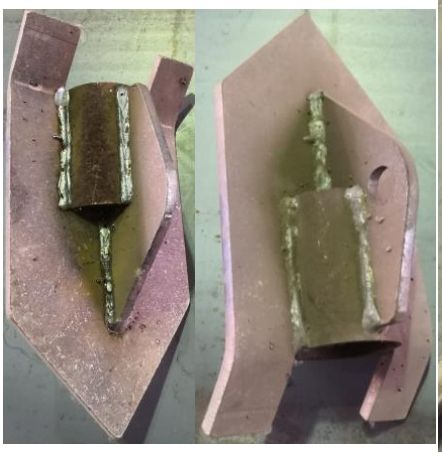

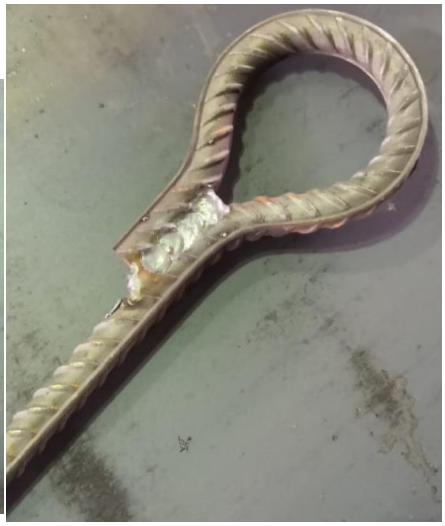

Характеристики якоря:

- **Длина:** 1000 мм,
- **Арматура**: Ø14,
- труба Ø50 из листа 65
- **Холоднокатаный без швов**

Тел/факс: +7 (989)630-01-66; +7(995)615-50-56
mail: ltd.plotnikov@gmail.com

Траверса

Изготовлена из высококачественной стали с применением метода горячего цинкования.

Преммущества:

- **Толщина метериала:**
  - **Рядовая:** 1,5мм
  - **Анкерная:** 2,0мм
- **Длина:** 800мм/600мм
- **Диаметр скобы:** 6-8мм
- Оцинкованная
- П-образый профиль

Изготовлена из высококачественной стали с применением метода горячего цинкования.

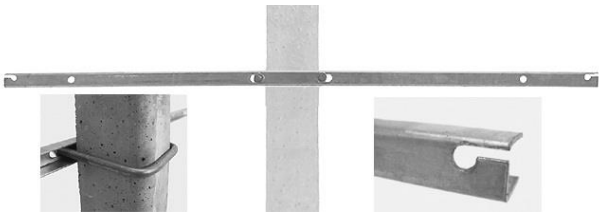

Тел/факс: +7 (989)630-01-66; +7(995)615-50-56
mail: ltd.plotnikov@gmail.com

Скоба

№	Скоба	Технические параметры	Внешний вид
1	**101** - Ø до 15мм **103** - Ø до 35мм	**Для крепления бамбука, арматуры, деревянных брусьев к проволоке.** **Ø** - 2,5 мм **Упаковка:** 1000 шт.	
2	**202** - Øдо 60мм **203** - Øдо 70мм	**Для центрального проводника.** **Преимущества:** Фиксация к проволоке в пяти местах. **Ø** - 2,5 мм. **Упаковка:** 500 шт	
3	**212** - Øдо 60мм **213** - Øдо 70мм	**Для фиксации центрального проводника к проволоке.** **Преимущества:** быстрая и легкая установка возможность установки одной рукой **Ø** - 2,5 мм. **Упаковка:** 500 шт.	
4	**256** - 7x7,5 **257** - 9x9,5	**Для фиксации проволоки к столбу.** **Преимущества:** Высокая производительность при монтаже. **Ø** - 3,0 мм **Упаковка:** 500 шт	
5	**259** - 7x7,5 **260** - 9x9,5	**Для фиксации проволоки к столбу.** **Преимущества:** Надежная фиксация линий проволоки к шпалере. **Ø** - 3,0 мм **Упаковка:** 500 шт	

Тел/факс: +7 (989)630-01-66; +7(995)615-50-56
mail: ltd.plotnikov@gmail.com

Все для прибыльного садоводства

ООО «Фирма «ЛТД», являющаяся официальным дилером компании HELIOS GROUP на территории России, рада представить Вам

Антиградовая сеть

HELIOS GROUP специализируется на производстве тканых сетей. Более 40 лет успешно действует в сельскохозяйственном секторе, производя сети защиты и детали из пластика. Долгий опыт и непрерывные инвестиции в самые современные технологии позволяют HELIOS GROUP предложить гамму проверенных, надёжных и долговечных продуктов. HELIOS GROUP производит на своих заводах и нить и сети. Благодаря этому, HELIOS GROUP может гарантировать проверку качества своих продуктов во всех фазах производства, также гарантируя максимальную конкурентоспособность своих цен.

Антиградовая сеть

CARBONLUX

Структура	Английский Круг
Плетя	мм 2,8 x 8,0
Цвет	Чёрный
Нить	HDPE 100% чистый, добавлено анти UV, диаметр 0,32 мм
Крепления	Боковые и центральные — Чёрные
Затемнение	18%

PLATINLUX

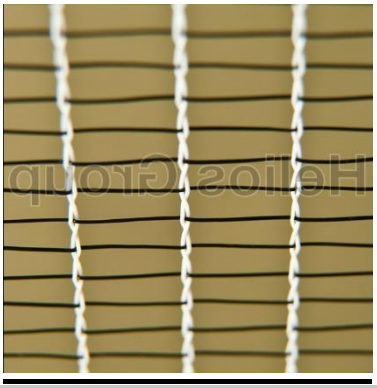

Структура	Английский Круг
Плетя	мм 2,8 x 8,0
Цвет	Основа — Титан, Уток — Чёрные нитки
Нить	HDPE 100% чистый, добавлено анти UV, диаметр 0,32 мм
Крепления	Боковые и центральные — Чёрные
Затемнение	15%

SILVERLUX

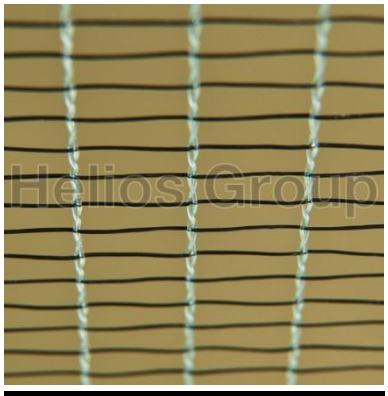

Структура	Английский Круг
Плетя	мм 2,8 x 8,0
Цвет	Основа — Прозрачная нить, Уток — Чёрные нитки
Нить	HDPE 100% чистый, добавлено антиUV, диаметр 0,32 мм
Крепления	Боковые и центральные — Чёрные
Затемнение	14%

ECOLUX

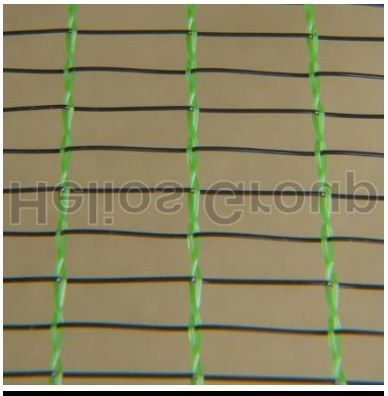

Структура	Английский Круг
Плетя	мм 2,8 x 8,0
Цвет	Основа — Зелёная нить, Уток — Чёрные нитки
Нить	HDPE 100% чистый, добавлено анти UV, диаметр 0,32 мм
Крепления	Боковые и центральные — Чёрные
Затемнение	12%

Тел/факс: +7 (989)630-01-66; +7(995)615-50-56
mail: ltd.plotnikov@gmail.com

Все для прибыльного садоводства

ALT-CARPO

Структура	Английский Круг
Плетя	мм 2,8 x 4,0
Цвет	Прозрачный
Нить	HDPE 100% чистый, добавлено анти UV, диаметр 0,32 мм
Крепления	Боковые — Чёрные, Центральное — Титан
Затемнение	10%

TITANLUX

Структура	Английский Круг
Плетя	мм 2,8 x 8,0
Цвет	Основа — Прозрачная нить, Уток — Титан
Нить	HDPE 100% чистый, добавлено анти UV, диаметр 0,32 мм
Крепления	Боковые — Чёрные, Центральное — Титан
Затемнение	10%

MAXILUX

Структура	Английский Круг
Плетя	мм 2,8 x 8,0
Цвет	Прозрачный
Нить	HDPE 100% чистый, добавлено анти UV, диаметр 0,32 мм
Крепления	Боковые — Чёрные, Центральное — Титан
Затемнение	8%

VERDELUX

Структура	Английский Круг
Плетя	мм 2,8 x 8,0
Цвет	Основа — Прозрачная нить, Уток — Зелёные нитки
Нить	HDPE 100% чистый, добавлено анти UV, диаметр 0,32 мм
Крепления	Боковые — Чёрные, Центральное — Титан
Затемнение	10%

Аксессуары

Замок Ice Plack

Замок трезубец

Ракушка большая

Ракушка малая

Колпак

Эластик

Тел/факс: +7 (989)630-01-66; +7(995)615-50-56
mail: ltd.plotnikov@gmail.com

Капельное Орошение

Капельная трубка Rivulis D000

Капельные линии Rivulis PC представляют наиболее значимые преимущества компенсированной технологии (PC), разработанной в прошлые годы. После многих лет исследований Rivulis D5000 PC был запущен в 2011 году и установил новые стандарты в технологии производства капельных линий. Созданный инженерами для максимального сопротивления забиванию, производимый на высокоточном оборудовании с контролем качества, Rivulis D5000 PC - капельная линия, которую стоит выбирать, когда компромиссы невозможны.

Традиционные эмиттеры

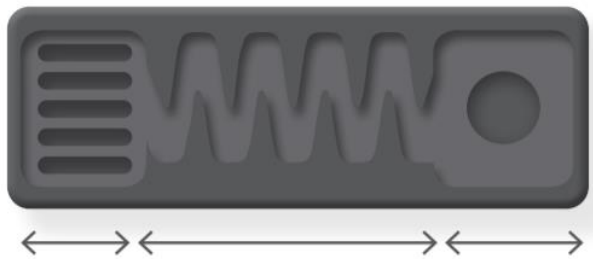

Модулярно-линейный поток, уменьшенная площадь фильтрации, повышающая риск забивания, маленький выходной бассейн

D5000 максимально продуктивный дизайн

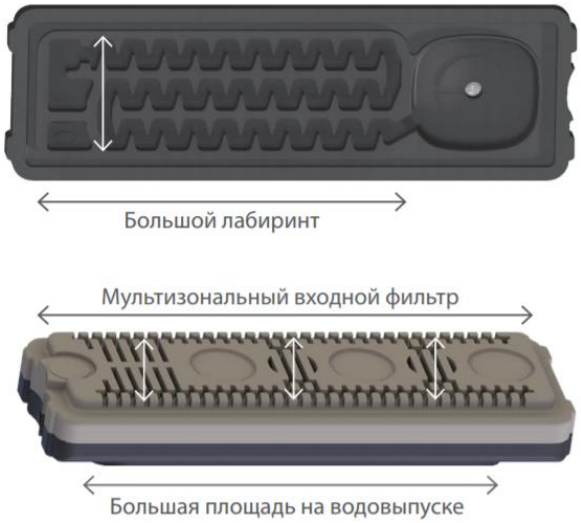

Каждый компонент увеличен Невероятная работоспособность и стойкость к забиванию

40 независимых входных фильтров в 3-х зонах в каждом эмиттере Rivulis D5000

Входные фильтры — это первый уровень защиты от взвешенных частиц. В Rivulis D5000 PC используется технология с уникальной мульти зональной поверхностью эмиттера с 40 входными фильтрами, что дает максимальную защиту от забивания и практически 300% преимущество в функциональной площади фильтрации по сравнению с большинством продуктов на рынке

Экстраширокий лабиринт

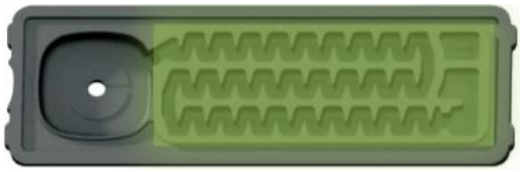

Превосходная разработка лабиринта Rivulis D5000 PC позволяет добиться превосходного баланса между формированием точного водовылива и турбулентным потоком для того, чтобы не оседали взвешенные частицы. В Rivulis D5000 PC также используется один из самых широких каналов для того, чтобы избежать забивания.

Тел/факс: +7 (989)630-01-66; +7(995)615-50-56
mail: ltd.plotnikov@gmail.com

Полноразмерный выходной бассейн

Всасывание частиц почвы возможно в любой капельной системе полива. Уникальный длинный выходной бассейн в Rivulis D5000 PC совместно с высокими стенками дают максимальную дистанцию между выходом в эмиттере и отверстием в трубке, что предотвращает обратное втягивание частиц. Полноразмерный выходной бассейн позволяет также делать щелевой выход на конфигурациях с толщиной стенки 15 милс.

Создает отличную равномерность полива растений

С большой вариацией возможных водовыливов D5000 PC показывает отличную равномерность даже на неровной поверхности или с использованием длинных гонов. Это дает уверенность, что растения в конце гона получают столько же воды, как и в начале, а в итоге равномерный урожай.

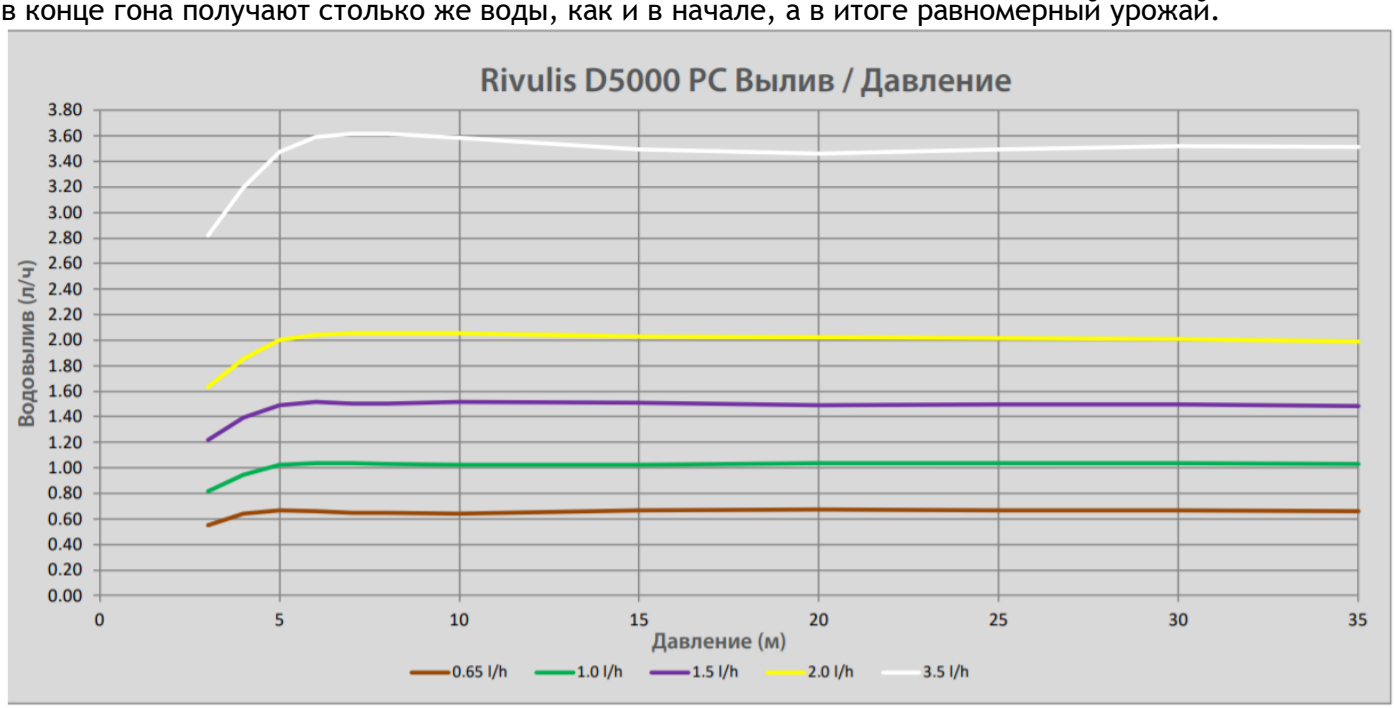

Технические характеристики:

Номи-нальный Ø, мм	Толщина стенки, милс	Внутр. Ø, мм	Внеш. Ø, мм	Вылив, л/час	Макс. Раб. Давл, бар	Намотка в бухте, м	Шаг между эмиттерами, см	Макс. Длина Гона, м
16	35	13.8	15.58	1.5	3.0	500	50	289
16	40	13.8	15.83	1.5	3.5	400	50	309

Тел/факс: +7 (989)630-01-66; +7(995)615-50-56
mail: ltd.plotnikov@gmail.com

Все для прибыльного садоводства

Овощная капельная лента RIVULIS D900 X-PELL

Каждый фермер, который сталкивался с хлопотами и финансовыми затратами, вызванными насекомыми, повреждающими их капельные линии/ленты, ищет надежное средство защиты. Капельная линия/ лента с отпугивающими насекомых свойствами защитит систему полива, обеспечит уверенность, является безопасной и поможет избавиться от постоянных хлопот и последующей работы, требующей восстановления поврежденных участков, вызванных насекомыми, повреждающими капельную линию/ ленту. Rivulis разработали первую и единственную капельную ленту, с запатентованной технологией, которая эффективно отпугивает большинство насекомых, чтобы защитить Ваш земельный участок, Ваш урожай и Ваши инвестиции. В отличии от распыляемых и гранулярных инсектицидов, которые требуют постоянного применения, и не являются 100% эффективными, Rivulis входит вносит изменения внутри капельной ленты, интегрируя не большое количество активного компонента, непосредственно в структуру пластика, чтобы защитить капельную ленту изнутри от повреждений насекомыми.

X-PELL Революционная Технология Для Уменьшения Повреждений Насекомыми Капельных Линий/Лент

Насекомые вызывают повреждения капельных линий, прокусывая и царапая капельные ленты в поисках еды. **Rivulis X-Pell** обладает активным компонентом защиты от насекомых, находящимся непосредственно в капельной линии/ленте. Однажды попробовав ленту на вкус, насекомые исчезнут прежде, чем смогут нанести значительный ущерб капельной ленте.

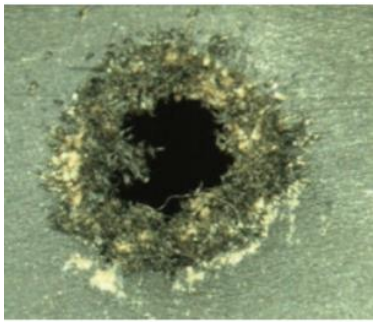

Повреждения проволочником
Насекомому необходимо укусить множество раз прежде, чем проникнуть сквозь капельную линию/ленту.

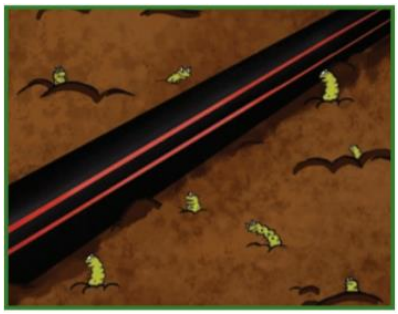

1. В почве большое количество насекомых, и они оставляют следы своего присутствия на ваших капельных лентах

2. Достаточно всего несколько насекомых, грызущих Вашу капельную линию/ленту чтобы повредить ее. Но не беспокойтесь если у Вас есть капельная лента Rivulis X-Pell.

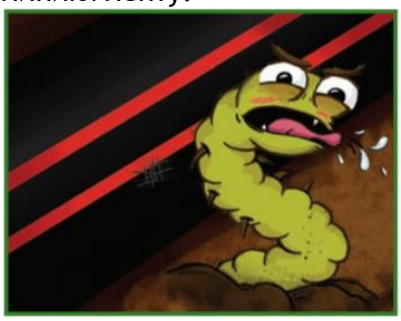

3. При первой попытке попробовать на вкус капельную линию Rivulis X-Pell насекомые исчезнут, оставив ленту в безопасности от повреждений насекомыми.

Тел/факс: +7 (989)630-01-66; +7(995)615-50-56
mail: ltd.plotnikov@gmail.com

Даже несколько насекомых могут нанести очень большое количество повреждений на ваших полях, и Вы об этом не узнаете до того момента, как будет уже слишком поздно. Насекомые могут кусать Вашу капельную ленту, что приводит к появлению дыр, в результате чего может возникнуть затопление участка и снижению давления в системе, что в свою очередь приведет к значительному повреждению поля и снижению урожайности. Из-за подтопления, которое вызвано насекомыми, может застрять трактор и другая техника, также это может привести к заплыванию грунта, что в свою очередь требует дополнительной работы и ресурсов для исправления - что означает потерю прибыли Вашего хозяйства.

Технические характеристики:

Номи-нальный Ø, мм	Толщина стенки, милс	Внутр. Ø, мм	Внеш. Ø, мм	Вылив, л/час	Макс. Раб. Давл, бар	Намотка в бухте, м	Шаг между эмиттерами, см	Макс. Длина Гона, м
16	6	16.1	16.4	1.4	1.0	3 000	30	92

Гибкий шланг LF

Предлагаемый ПВХ рукав, армирован капроновой нитью. Он соответствует современным требованиям, предъявляемым для ирригационных магистралей.

Предназначен для средненапорных магистралей

Используется для транспортировки и подачи воды к поливным элементам, для организации капельного полива, спринклерного полива и дождевания.

Область применения:

- Сельское хозяйство;
- В системах капельного орошения;
- В горнодобывающей промышленности;
- В инженерном строительстве;
- На открытых пространствах с мини-разбрызгивателями, как дренажная система.

В отличии от труб и других шлангов обеспечивается преимущество использования:

- Обладает повышенной стойкостью к воздействию ультрафиолетовых лучей;

Характеристики		
Диаметр, дюйм	Давление, bar	Длина бухты, метр
4	4	100
6	6	100

- Бесшовный;
- Малые габариты;
- Удобство транспортировки;
- Демонтаж / монтаж выполняются очень просто;
- Укладка, сборка, применение и хранение всего ирригационного проекта легкие, быстрые и надежные. Легко раскладывается в начале нового сезона и убирается с поля в конце сезона;
- Выполнен из высококачественного полимерного сырья, гарантирующего отсутствие возникновения протечек и межслойного «пузырения» в процессе эксплуатации;
- Безопасность применения;
- При соединении возможно использовать металлические фитинги.

Фиттинги

Наименование	Характеристики	Фото
Соединение ремонтное для капельной трубки	**Диаметр:** 16 мм **Фиксация:** ёрш-ёрш	
Стартконнектор с уплотнительным кольцом для капельной трубки	**Диаметр:** 14 х 16 мм **Фиксация:** упл. кольцо	
Кран проходной ёрш-ёрш	**Диаметр:** 16 мм **Фиксация:** ёрш/ёрш	
Инжектор Venturi	**Диаметр:** 1 дюйм **Предназначение:** внесение удобрений	
Фильтр дисковый двух колбовый	**Диаметр:** 4 дюйм **Резьба:** нар. Резьба **Пропускная способность:** 100 $м^3/ч$	

Тел/факс: +7 (989)630-01-66; +7(995)615-50-56
mail: ltd.plotnikov@gmail.com

Степлер с магазином для крепления капельной трубки SIMES mod 140

Предназначен для крепления капельно-поливных шлангов к шпалерной проволоке на капельном орошении

Особенности:

- Большой ресурсный запас
- Отказоустойчив
- Легкая и простая замена магазина
- Используется с тремя видами магазинов и скоб.
- Диаметр фиксируемого шланга 10-20 мм. (зависит от магазина и скобы)

Типы магазина:

- **E 40:** D крепления 13-16 мм

Скоба оцинкованная для крепления капельной трубки E 40

Скоба для крепления капельно-поливных шлангов к шпалерной проволоке (капельное орошение)

Пачка: 650 шт.
Коробка: 5200 шт.
Диаметр: 13-16мм

Тел/факс: +7 (989)630-01-66; +7(995)615-50-56
mail: ltd.plotnikov@gmail.com

Обрезка сада

Ручной инструмент

DUE CIGNI
COLTELLERIE
MANIAGO·ITALY

№	Модель	Технические параметры	Внешний вид
1	2C 373/19	**Вес:** 0,085 кг **Ø обр.:** 12 мм **Длина:** 19 см	
2	2C 374/19	**Вес:** 0,080 кг **Ø обр.:** 8 мм **Длина:** 19 см	
3	2C 380/20	**Вес:** 0,310 кг **Ø обр.:** 25 мм **Длина:** 20 см	
4	2C 381/21	**Вес:** 0,235 кг **Ø обр.:** 25 мм **Длина:** 20 см	
5	2C 382/21	**Вес:** 0,265 кг **Ø обр.:** 20 мм **Длина:** 21 см	

Тел/факс: +7 (989)630-01-66; +7(995)615-50-56
mail: ltd.plotnikov@gmail.com

6	2С 383/21	**Вес:** 0,250 кг **Ø обр.:** 20 мм **Длина:** 21 см	
7	2С 384/19	**Вес:** 0,225 кг **Ø обр:** 18 мм **Длина:** 20 см	
8	2С 384/22	**Вес:** 0,350 кг **Ø обр:** 20 мм **Длина:** 22 см	
9	2С 390/21	**Вес:** 0,235 кг **Ø обр:** 21 мм **Длина:** 22 см	
10	2С 395/19	**Вес:** 0,230 кг **Ø обр:** 18 мм **Длина:** 20 см	
11	2С 365/24	**Вес:** 0,260 кг **Длина:** 24 см	

Тел/факс: +7 (989)630-01-66; +7(995)615-50-56
mail: ltd.plotnikov@gmail.com

12	2С 365/30	**Вес:** 0,310 кг **Длина:** 30 см	
13	Сменное полотно на пилы 2 С 365/24	**Длина:** 24 см	
14	Сменное полотно на пилы 2 С 365/30	**Длина:** 30 см	
15	2С 391/75	**Вес:** 1,160 кг **Øобр.:** 45 мм **Длина:** 75 см	
16	2С 393/75	**Вес:** 1,330 кг **Øобр.:** 45 мм **Длина:** 75 см	

Тел/факс: +7 (989)630-01-66; +7(995)615-50-56
mail: ltd.plotnikov@gmail.com

CAMPAGNOLA

№	Модель	Технические параметры	Фото
1	C1	**Вес:** 0,250 кг **Ø обр.:** 25 мм	
2	C2	**Вес:** 0,250 кг **Ø обр.:** 25 мм	
3	C3	**Вес:** 0,235 кг **Ø обр.:** 20 мм	
4	C4	**Вес:** 0,250 кг **Ø обр.:** 25 мм	
5	C6	**Вес:** 0,250 кг **Ø обр.:** 25 мм	
6	Пила C25	**Вес:** 0,300 кг **Лезвие:** 25 см	

Тел/факс: +7 (989)630-01-66; +7(995)615-50-56
mail: ltd.plotnikov@gmail.com

7	Пила С25	**Вес:** 0,320 кг **Лезвие:** 30 мм	
8	С20	**Вес:** 1,165 кг **Ø обр.:** 45 мм **Длина:** 80 см	
9	С21	**Вес:** 1,173 кг **Ø обр.:** 50 мм **Длина:** 80 см	
10	Пнев. секатор Star 30	**Вес:** 0,640 кг **Ø обр.:** 32 мм **Компр.:** 80 л/мин **Давл.:** 10 атм	
11	Пнев. секатор Star 30 Frutta	**Вес:** 0,650 кг **Ø обр.:** 35 мм **Компр.:** 80 л/мин **Давл.:** 10 атм	

Тел/факс: +7 (989)630-01-66; +7(995)615-50-56
mail: ltd.plotnikov@gmail.com

12	Пнев. сучкорез на штанге "F/6 U"	**Штанга:** 50-300 см **Вес:** 4,550 кг **ø обр.:** 50 мм **Компр.:**100л/мин **Давл.:** 10атм	
13	Пнев. сучкорез на штанге Star 50	**Штанга:** 50-300 см **Вес:** 4,550 кг **ø обр.:** 50 мм **Компр.:**100л/мин **Давл.:** 10атм	
14	Пневматическая Цепная Пила Linx на штанге	**Вес:** 1,500 кг **ø обр.:** 50 мм **Компр.:**100л/мин **Давл.:** 10атм	
15	Электрический ранцевый секатор Cobra Pro	**Вес:** 1,200 кг **ø обр.:** 40 мм **Время работы:** 9 час **Батарея:** Li-Ion 3,5 Ah **Полная зарядка:** 2 часа **Подсчет кол-ва срезов**	

Тел/факс: +7 (989)630-01-66; +7(995)615-50-56
mail: ltd.plotnikov@gmail.com

16	Электрический секатор Stark M	**Вес: 0**,960 кг **ø обр.:** 32 мм **Время работы:** 8 час **Батарея:** Li-Ion 2,5 Ah **Подсчет кол-ва срезов**	
17	Электрический секатор Stark L	**Вес: 1**,160 кг **ø обр.:** 37 мм **Время работы:** 8 час **Батарея:** Li-Ion 2,5 Ah **Подсчет кол-ва срезов**	
18	Камень для заточки	Камень для заточки режущих лезвий секаторов.	
19	Чехол кожаный	Кожаный поясной чехол под ручные секаторы	

Система для обрезки садов и виноградников Campagnola

Пневматическая система для обрезки садов и виноградников поддерживает одновременную работу пяти человек. Компрессор устанавливается и агрегатируется с любым трактором, у которого есть ВОМ.

Пневматические ножницы могут обрезать ветви диаметром до 32 мм, а пневматический сучкорез до 50 мм. Особенности 2х поршневой конструкции исключают отдачу в руку оператора и вырабатывают силу сжатия до 185 кг, в то время как вес секатора равен 640 г.

Система предназначена для работы, как в летний, так и в зимний период, при понижении температуры до -10 °С.

Система состоит из следующих элементов:

- 1 компрессор
- 5 пневматических секатора **Campagnola** Star 30F
  - **Вес:** 0,640 кг
  - **Ø обр.:** 32 мм
- 5 соединительных шланга L-0.4 м (1 на каждые ножницы);
- 5 спиральных шлангов L-10 м (1 на каждые ножницы);

Тел/факс: +7 (989)630-01-66; +7(995)615-50-56
mail: ltd.plotnikov@gmail.com

Все для прибыльного садоводства

Контурный сегментный обрезчик FAMA CKP/CKD

Контурный сегментный обрезчик предназначен для обрезки фруктовых деревьев. Устанавливается на любой трактор, оборудованный фронтальным креплением и гидравлическим распределителем.

Технические характеристики:

- **Вес:** 230 кг
- **Высота вертикальной планки:**
  - **2,35 м**
  - **2,70 м**
  - **3,00 м**
- **Боковое смещение:** 50 см
- **Наклон:** 30°
- **Регулировка высоты верхней планки:** 50 см
- **Характеристики трактора:**
  - **Гидравлическая система:** 55 л/мин
  - **Давление:** 140 бар

Стандартная комплектация:	Опционально:

На выбор:

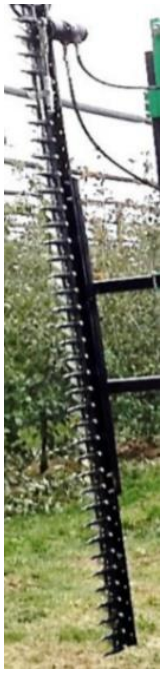

Сегментная планка

Дисковая планка

Джойстик управления

Масляная станция

Колесо для антиградовой сетки

Планка для прореживания жировиков

Нижняя горизонтальная планка

Верхняя горизонтальная планка

Тел/факс: +7 (989)630-01-66; +7(995)615-50-56
mail: ltd.plotnikov@gmail.com

Все для прибыльного садоводства

Контурный обрезчик/чеканочная машина FAMA CL

Контурный обрезчик для летней (зеленой) и сухой обрезки, подходит для установки на любой трактор с фронтальным креплением. Он снабжен гидравлическим регулируемым клапаном и использует гидравлическую систему трактора

Технические характеристики:

- **Вес:** 230 кг
- **Высота вертикальной планки:**
  - **1,8 м**
  - **2,1 м**
- **Боковое смещение:** 35 см
- **Наклон:** 25°
- **Регулировка высоты верхней планки:** 50 см
- **Характеристики трактора:**
  - **Гидравлическая система:** 35 л/мин
  - **Давление:** 120 бар

Опции:

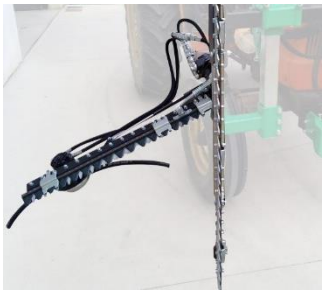

Нижняя горизонтальная планка с контактным щупом

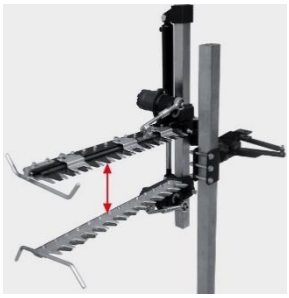

2-ух планочная система для сухой обрезки

Внутренная планка для сухой обрезки

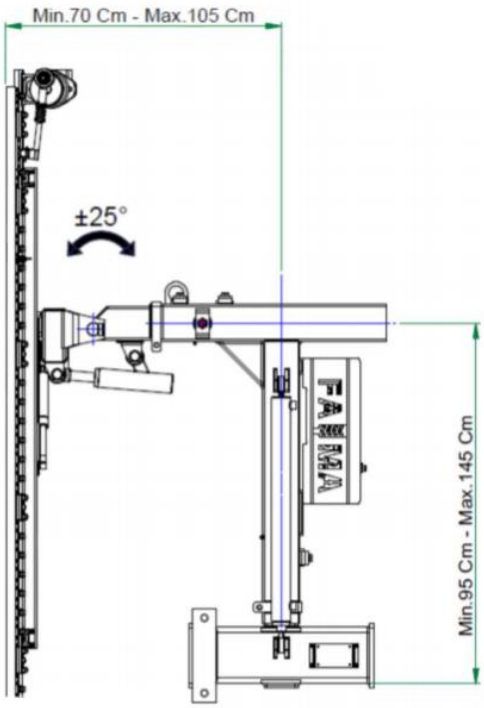

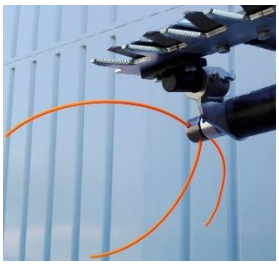

Ошмыгиватель для горизонтальной

Триммер для удаления виноградных

Масляная станция (рекомендуется для южных регионов)

3-х планочная система для сухой обрезки

Джойстик управления

Тел/факс: +7 (989)630-01-66; +7(995)615-50-56
mail: ltd.plotnikov@gmail.com

Все для прибыльного садоводства

Двухсторонний Контурный обрезчик/чеканочная машина FAMA CBX

Двухсторонний контурный обрезчик для летней (зеленой) и сухой обрезки, подходит для установки на любой трактор с фронтальным креплением. Он снабжен гидравлическим регулируемым клапаном и использует гидравлическую систему трактора

Технические характеристики:

- **Вес:** 320 кг
- **Высота вертикальной планки:**
  - **1,8 м (междурядье 1,1м-1,7м)**
  - **2,1 м (междурядье 1,8м-2,1м)**
- **Боковое смещение:** 60 см
- **Наклон:** 25˚
- **Регулировка высоты:** 50 см
- **Характеристики трактора:**
  - **Гидравлическая система:** 35 л/мин
  - **Давление:** 120 бар

Опции:

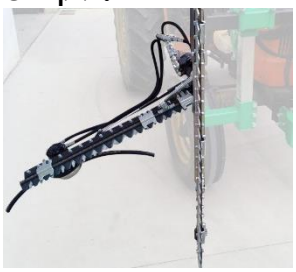

Нижняя горизонтальная планка с контактным щупом

Горизонтальная планка

Масляная станция (рекомендуется для южных регионов)

Джойстик управления

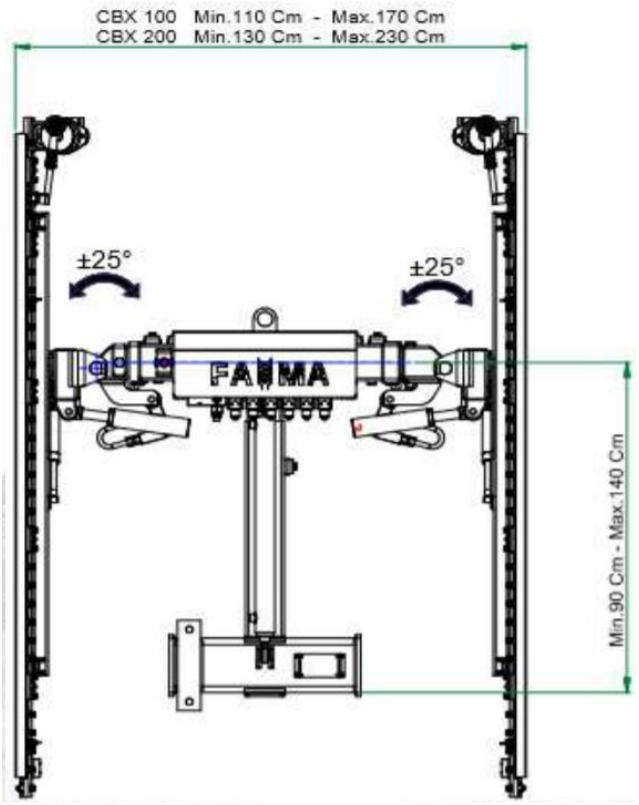

Тел/факс: +7 (989)630-01-66; +7(995)615-50-56
mail: ltd.plotnikov@gmail.com

Все для прибыльного садоводства

Рядовой двухсторонний Контурный обрезчик/чеканочная машина FAMA CL200S

Рядовой двухсторонний контурный обрезчик для летней (зеленой) и сухой обрезки, подходит для установки на любой трактор с фронтальным креплением. Он снабжен гидравлическим регулируемым клапаном и использует гидравлическую систему трактора

Технические характеристики:

- **Вес:** 230 кг
- **Высота вертикальной планки:**
  - **1,8 м**
  - **2,1 м**
- **Боковое смещение:** 35 см
- **Наклон:** 25°
- **Регулировка высоты верхней планки:** 50 см
- **Характеристики трактора:**
  - **Гидравлическая система:** 35 л/мин
  - **Давление:** 120 бар

Опции:

Масляная станция (рекомендуется для южных регионов)

Джойстик управления

Горизонтальная планка

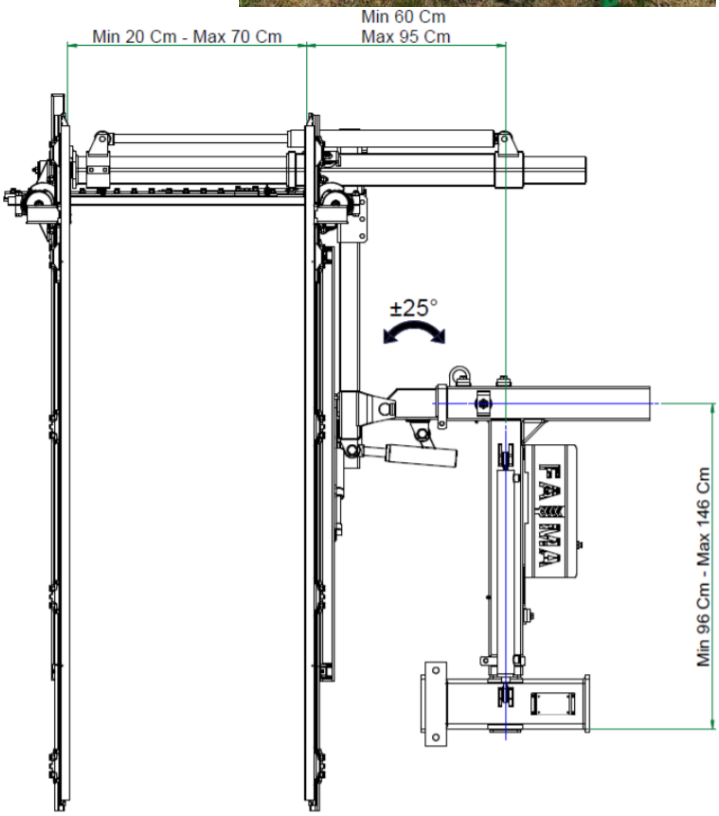

Тел/факс: +7 (989)630-01-66; +7(995)615-50-56
mail: ltd.plotnikov@gmail.com

Триммер для приствольной обработки

Триммер для приствольной обработки почвы, оснащен двумя рабочими элементами с нейлоновыми струнами Ø 4 мм. Предназначен для удаления травы в приствольной без повреждения растении. Идеально подходит как для садов, так и для виноградников.

Доступен в 2-ух версиях:

- **Eco Trimmer 2/300**
  - **Ширина захвата:** 190-300
  - **Вес:** 440 кг
- **Eco Trimmer 2/420**
  - **Ширина захвата:** 260-420
  - **Вес:** 450 кг

Комплектация:

Масляная станция (рекомендуется для южных регионов)

Джойстик управления

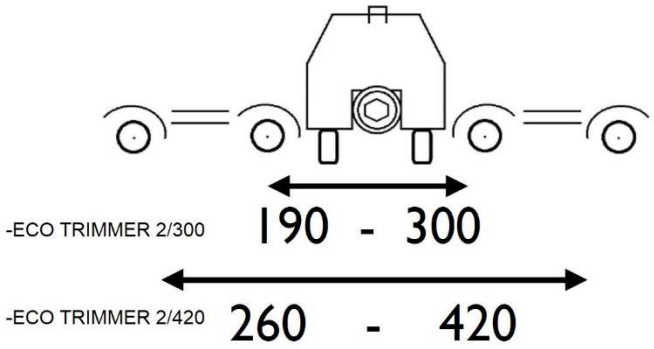

Тел/факс: +7 (989)630-01-66; +7(995)615-50-56
mail: ltd.plotnikov@gmail.com

Все для прибыльного садоводства

Машина для предварительной обрезки FAMA CP

Машина для предварительной обрезки виноградников оснащена **двухконтурным электрическим распределителем и джойстиком**. Верхние диски используются для удаления молодых отростков, а два нижних диска более острые и режут ветви.

Скорость работы зависит от дерева и составляет **от 5 до 8 км/ч.**

Технические характеристики:

- **Трактор:**
  - **Гидравлическая система:** 35 л/мин
  - **Давление:** 120 бар
- **Боковое смещение:** 50см
- **Регулировка высоты:** 80см
- **Изменение угла атаки:** -15°/+35°

Доступна в 2-ух версиях:

- **PR650**
  - **Высота среза:** 45см/60см
  - **Вес:** 325кг/330кг
  - **Кол-во дисков:** 14шт/18шт
- **PR950**
  - **Высота среза:** 90см
  - **Вес:** 350кг
  - **Кол-во дисков:** 26шт

Опции:

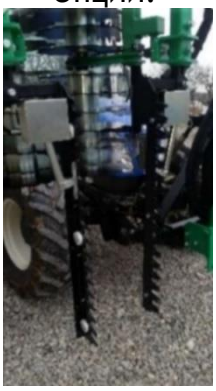

2 вертикальные сегментные планки

Масляная станция (рекомендуется для южных регионов)

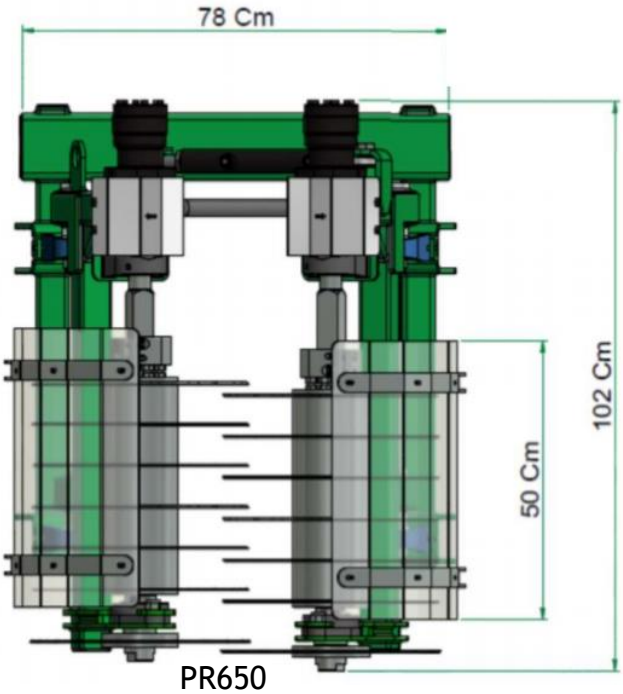

PR650

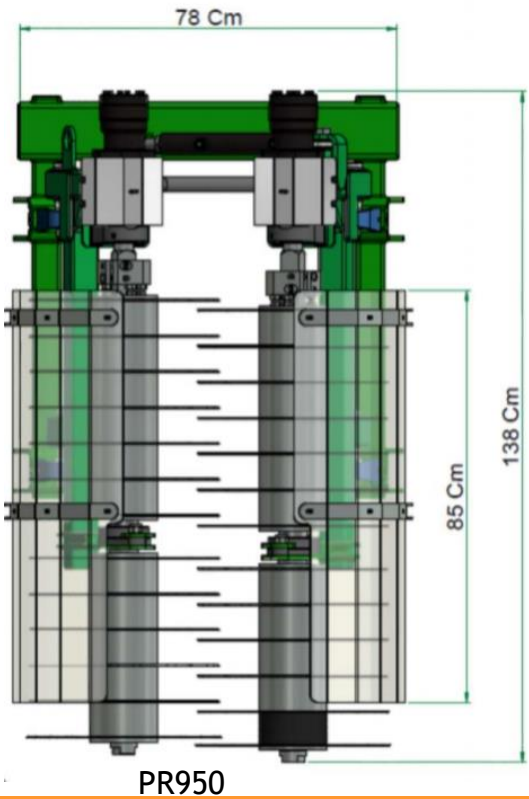

PR950

Тел/факс: +7 (989)630-01-66; +7(995)615-50-56
mail: ltd.plotnikov@gmail.com

Двухглавый подборщик веток RX

Подборщик веток устанавливается в передней части трактора с системой быстрого соединения. Оставшиеся ветки в приствольной полосе сметаются в середину ряда, так что эта работа может быть объединена одновременно с мульчированием или клеткой для сбора.

Технические характеристики:

- Усиленный корпус оснащен 2 плавающими орудиями.
- Гидравлическая регулировка скорости вращения, высоты и ширины плавающего орудия.
- Два орудия по 5 пучков прочных нейлоновых струн.
- Угол наклона модулей уборочной машины 90 градусов.
- Скорость движения 3 км/ч

Джойстик управления

Тел/факс: +7 (989)630-01-66; +7(995)615-50-56
mail: ltd.plotnikov@gmail.com

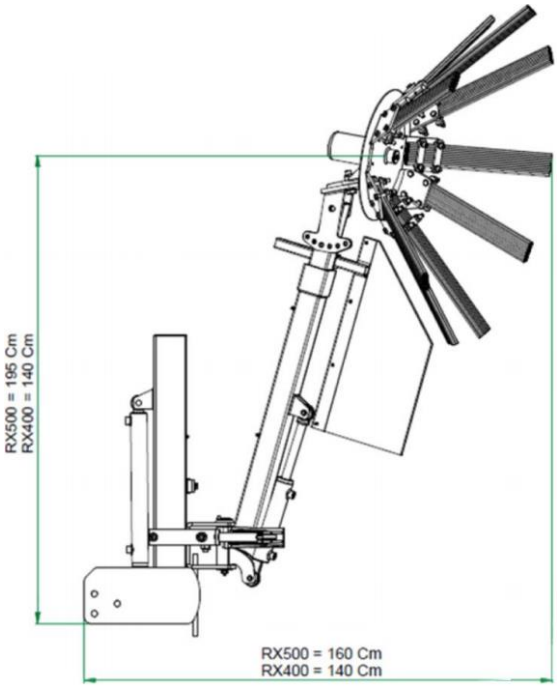

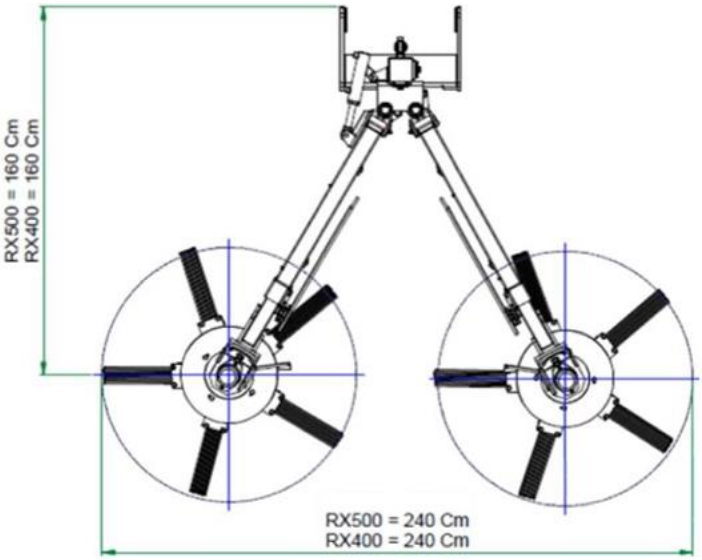

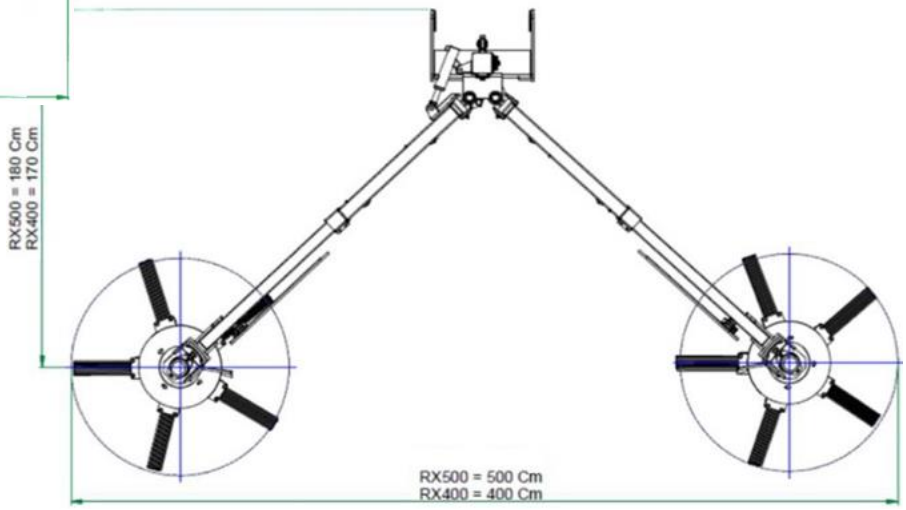

Модель	Рабочая ширина
RX-400	От 2,5 до 4,0 м.
RX-500	От 2,5 до 5,0 м.

Тел/факс: +7 (989)630-01-66; +7(995)615-50-56
mail: ltd.plotnikov@gmail.com

Все для прибыльного садоводства

Машина для прореживания/дефолиации листьев FAMA SF1

Машина для прореживания листьев представляет собой технологию последнего поколения. Состоящая из двух вертикальных валов, поддерживаемых системой аспирации, выполненной из вентилятора, позволяет удалять листья вокруг винограда и яблока. Его два вертикальных валка позволяют проводить операции по зачистке листьев без повреждения плодов, как в период созревания, так и перед сбором урожая.

Опции:

Джойстик управления

Масляная станция (рекомендуется для южных регионов)

180° вращающаяся двунаправленная рамка

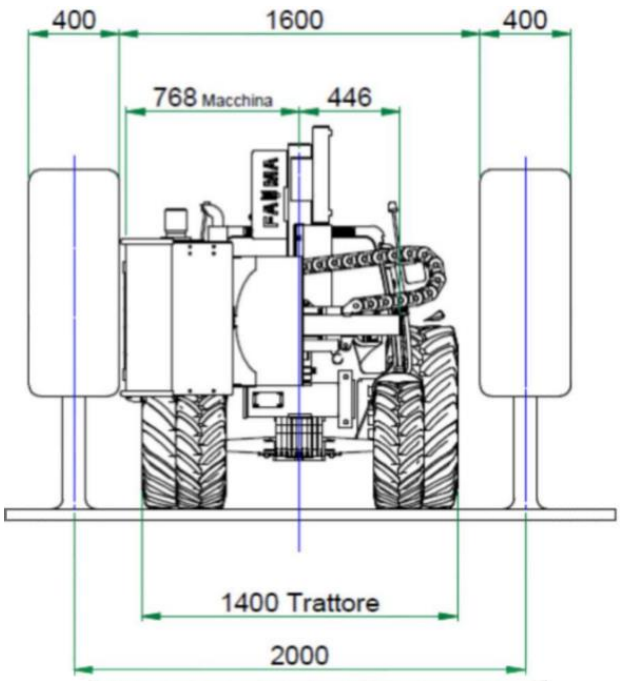

Тел/факс: +7 (989)630-01-66; +7(995)615-50-56
mail: ltd.plotnikov@gmail.com

Все для прибыльного садоводства

Подвязка

Эластичная трубка ПВХ(Кембрик) (Испания, Италия)

Эластичная трубка ПВХ – профессиональное решение для высококачественной подвязки растений. Благодоря УФ-стабилизатору, срок ее службы достигает 7-10 лет.

Страна производства: Италия, Испания.

Основными преимуществами являются:

- стойкость к высоким перепадам температуры
- устойчивость к прямому попаданию солнечных лучей
- эластичность, что оберегает саженецы от повреждений.

Характеристики:

- **Ø 2,00мм** – 230 м/кг;
- **Ø 2,50мм** – 195 м/кг;
- **Ø 2,65мм** – 185 м/кг;
- **Ø 2,75мм** – 170 м/кг;
- **Ø 3,00мм** – 140 м/кг;
- **Ø 3,50мм** – 119 м/кг;
- **Ø 4,00мм** – 95 м/кг;
- **Ø 5,00мм** – 68 м/кг;
- **Ø 6,00мм** – 76 м/кг;

Эластичная трубка ПВХ(Кембрик) (Россия)

Эластичная трубка ПВХ – профессиональное решение для высококачественной подвязки растений.

Страна производства: Россия

Характиристика:

- **Ø 3,00мм** – 100 м/кг;
- **Ø 5,00мм** – 45 м/кг;

Вес бабины:

- 1 кг
- 7 кг

Тел/факс: +7 (989)630-01-66; +7(995)615-50-56
mail: ltd.plotnikov@gmail.com

Трубка для подвязки полипропиленовая

Полипропиленовая трубка идеально подходит для подвязки ваших растений. Простота использования и портативность являются сильными сторонами этого материала, который, кроме того, гарантирует качество и экономию. Он мягче и прочнее классической трубки из ПВХ, а также имеет растяжение более чем на 400% процентов.

ЭКОЛОГИЧЕСКАЯ на 100%: она не загрязняет окружающую среду (не содержит ПВХ и тяжелые металлы) и является очень дешевой.

Разлагается под воздействием УФ лучей.

Страна производства: Италия

Характеристика:

- **Ø:** 2мм.;
- **Длина:** 100м.

Степлер для трубки ПВХ

Степлер HR-F Max для подвязки трубки ПВХ/кембрика - инструмент позволяет быстро и без лишних усилий сшивать кембрик во время подвязки винограда, ежевики, овощей, цветов и других растений. Высокая производительность инструмента позволяет работать качественно и быстро, создавая экономию во времени в 3 раза относительно традиционных методов подвязки.

Преимущества степлера MAX HR-F:

- Увеличивает эффективность;
- Производительность в три раза выше, чем при традиционном способе;
- Не требует специальных навыков для управления.

Как использовать инструмент:

- Обернуть подвязочный материал (трубку ПВХ/кембрик) один раз вокруг ветки, скрепить два конца скобой, используя степлер.
- Обрезать лишние концы подвязочного материала (кембрика) инструментом.

Особенности и характеристики товара:

- Производитель: MAX co. ltd. (Япония);
- Модель: HR-F;
- Вес: 300 грамм;
- Размеры: 106x44x194 мм;
- Количество скрепок в магазине 50 штук;
- Скрепки: G1305M;

Тел/факс: +7 (989)630-01-66; +7(995)615-50-56
mail: ltd.plotnikov@gmail.com

Сумка для трубки ПВХ/кембрика

Предназначена для удобного перемещения трубки ПВХ/кембрика в бабинах во время подвязки.

Одевается на уровне пояса.

Материал - полиэстер (с водоотталкивающей пропиткой)

Нож-кольцо для обрезки трубки ПВХ (кембрика)

Нож-кольцо для перерезания любого типа подвязок, значительно облегчает работу, освобождает руки.

Вид:

- Металлический

Доступные размеры:

- 24мм;
- 22мм;
- 20мм.

Пряжа чистольная оческовая

Пряжа чистольняная оческовая крученая сухого прядения – используется целях подвязки растений. Он очень прочен, высоко экологичен и устойчив к УФ лучам (солнцу). Льняной шпагат является 100% экологически чистым и натуральным материалом.

Основные свойства:

- Экологически чист
- Высокая прочность
- Устойчив к УФ солнца
- Очень прост и удобен в применении
- Долгий срок службы

Показатели качества товара:

- **Содержание льна:** 100%
- **Влажность:** 8,6%
- **Разрывная нагрузка:** 180,10 Н
- **Коэффициент вариации по разрывной нагрузке:** 14,80%
- **Кондиционный текс:** 1554,0

Тел/факс: +7 (989)630-01-66; +7(995)615-50-56
mail: ltd.plotnikov@gmail.com

Проволока вязальная (нарезанная)

Нарезная зажим-закрутка

Характиристика:

- **Упаковка:** 1000шт.;
- **Длина:** 150мм;
- **Материал оплетки:** пластик
  - **Цвет:** зеленый
- **Материал оплетки:** бумага
  - **Цвет:** коричневый

Лента для подвязки Rafia

Лента Rafia для подвязывания молодых деревьев и растений к опоре. Надежная подвязка к стойкам позволяет сформировать ровные и красивые ряды садовых деревьев и дополнительно защищает неокрепшие растения от повреждений. Мягкий и одновременно прочный синтетический материал полностью исключает повреждение нежной коры саженцев. Полипропилен не подвержен поражению плесенями и микроорганизмами, устойчив к атмосферным воздействиям и абсолютно безопасен для растений и человека.

Характеристика:

- **Вес:** 500 гр;
- **Длина:** 700 м;
- **Страна производства:** Италия

Тел/факс: +7 (989)630-01-66; +7(995)615-50-56
mail: ltd.plotnikov@gmail.com

Степлер для винограда mod 130

Закрепляет виноградную лозу к проволоке тремя способами:

1

Закрепление скобы вокруг стебля, не повреждая поверхности

2

Свободное закрепление скобы через прокалывание стебля

3

Плотное закрепление скобы к проволоке через прокалывание стебля

Экономия времени и сил составляет 50%

Скоба В 26:
Коробка -2000 шт.
Упаковка - 16 000 шт.

Степлер для винограда mod 135

Простой и быстрый: очень легкий и простой в обращении.
Идеальный рост штамма: обеспечивает идеальный рост штамма. Штапель пережимает лозу. Большой размер скоб позволяет охватывать толстые и тонкие лозы. При обрезке в следующем году привязка удаляется одним рывком, экономя много времени.

Скобы:

- A45 (Упаковка 4 500 шт)
- C45 (Упаковка 5 000 шт)

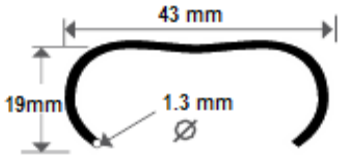

Тел/факс: +7 (989)630-01-66; +7(995)615-50-56
mail: ltd.plotnikov@gmail.com

Все для прибыльного садоводства

Тапенер для подвязки растений TAPENER MAX

ПРЕИМУЩЕСТВА TAPENER MAX NT-B

Новая модель степлера от знаменитой компании MAX. Обновленный дизайн. Самое главное преимущество Тапенера — в том, что он облегчает и ускоряет подвязку растений в разы, не теряя при этом в качестве и надежности подвязки.

За одно нажатие Тапенер:

1. Обхватывает растение и опору лентой;
2. Обрезает ленту;
3. Закрепляет два конца ленты между собой специальной скобой;

Особенности:

- Одна из самых надежных моделей проверенная временем
- Операция подвязки выполняется одной рукой и всего одним движением руки
- Легкое нажатие
- Материал: Металл, пластик
- Цвет: Зеленый
- Вес: 500 г.
- Производство: Япония

Тапенер TapeTool

Инструмент предназначен для фиксации садовых растений: винограда, помидоров, цветов, ветвей, лиан и других растений. С таким инструментом работать в саду будет одно удовольствие. Бережет Ваш труд и экономит время: подвязка производится до 10 раз быстрее, нежели вручную! Инструмент для подвязки производит бережную фиксацию растений к опоре, не повреждая их.

В процессе одного нажатия на тапенер производится сразу три операции:

1. Оборачивание растения и опоры лентой;
2. Закрепление подвязки скобой;
3. Обрезка ленты

Особенности:

- **Материал:** Металл, пластик
- **Цвет:** Зеленый
- **Вес:** 530 г.
- **Производство:** Тайвань

Тел/факс: +7 (989)630-01-66; +7(995)615-50-56
mail: ltd.plotnikov@gmail.com

Тапенер для подвязки растений TAPENER MAX HT-R1

Новый **MAX Tapener HT-R1** имеет множество улучшений по сравнению со своим предшественником.

Несмотря на то, что новый MAX Tapener легче по весу, он более прочен. Вы можете достигнуть таких же результатов в работе, но при этом прикладывать в половину меньше усилий при нажиме чем в более старых моделях.

Эта модель на 24 % легче, чем предыдущий MAX Tapener. Толкатель скоб невозможно извлечь, что исключает вероятность потери или повреждения детали. Новая конструкция ножа и улучшенная точность перерезания ленты. Тапенер работает без остатка ленты. Мягкий и комфортный процесс подвязки достигнут благодаря эргономичной ручке и полной ревизии режущей, направляющей и захватной зоны. Круглый рычаг захвата минимизирует зацепление между ветками и стеблями. Металлический вал в шарнире держателя ленты увеличивает долговечность. Подпружиненная пластиковая оправа удерживает катушку на месте, предотвращая проскальзывание ленты после связывания.

Используя мягкую гибкую ПВХ-ленту, которая удобно помещается в тапенере, инструмент эффективно растягивает, скрепляет и режет ленту вокруг растения и проволоки.

Идеально подходит для подвязки виноградной лозы, малины, ежевики, фруктовых и декоративных деревьев и овощей.

Примечание: в этой модели используются те же самые скобы (604C-L 200 шт, или 604E-L 172 шт), что и в предыдущей модели. В данной модели инструмента установлен новый нож, который подходит также для модели MAX Tapener HT-R2. Может использовать ленту толщиной: 10 мкм, 11 мкм, 15 мкм, 20 мкм и 25 мкм.

За одно нажатие Тапенер:

4. Обхватывает растение и опору лентой;
5. Обрезает ленту;
6. Закрепляет два конца ленты между собой специальной скобой;

Тел/факс: +7 (989)630-01-66; +7(995)615-50-56
mail: ltd.plotnikov@gmail.com

Ножи лезвия для тапенера

Изготовлен из закаленной углеродистой стали. Является легко заменяемой частью.

Производство: Япония **Упаковка:** 3 шт.

Скобы для танепера

Качественные скобы установленной производителем ширины, гарантия от несрабатывания.

- **FLEX** (Япония) – 4800 шт./уп
- Китай – 10 000 шт./уп

Лента для тапенера GIELLE

Лента GIELLE используется для подвязки и фиксации растений с помощью тапенера к опоре. Она отлично подойдет для подвязки яблони, винограда, малины, ежевики, помидоров (томатов) и цветов с высоким стеблем. Лента для тапенера не пережимает центральный проводник, виноградную лозу или побеги, не мешает росту растений. Она не выгорает на солнце, устойчива к воздействию атмосферных осадков, а также является достаточно эластичной, что позволяет ей не рваться при утолщении побегов. Кроме того, данная лента подходит для всех распространённых марок тапенеров

Характеристики:

- **Tape 10** - ширина 11 мм, длина 40 м, толщина 130 мкр.
- **Tape 15** - ширина 11 мм, длина 26 м, толщина 140 мкр.
- **Tape 25** - ширина 11 мм, длина 16 м, толщина 150 мкр.

Упаковка 10 шт.

Тел/факс: +7 (989)630-01-66; +7(995)615-50-56
mail: ltd.plotnikov@gmail.com

Лента Buddy Tape

Лента Buddy Tape – это инновационная лента для прививки, разработанная с уникальной рецептурой и свойствами, позволяющая легко и быстро ее применять. Снижает затраты на рабочую силу и дает высокие показатели успеха в культуре. Этот уникальный продукт был разработан в Японии в 1985 году и использовался в Европе и Северной Америке в течение последних пятнадцати лет.

Свойства ленты:

1. **Саморазгружающаяся**

Лента Buddy Tape разлагается естественным образом под воздействием солнечного света, что исключает затраты на срезание, как для стандартных лент после использования, а также экологична и решает проблему отходов.

2. **Эластичная**

Лента Buddy Tape может быть растянута до восьми раз от ее первоначальной длины. Эластичность материала позволяет использовать мелкие кусочки для нанесения и обеспечивает чрезвычайно плотное сцепление с почкой или привоем, чтобы оно было устойчивым, что необходимо для успешного роста. Эластичность также означает, что лента расширяется по мере роста растения, избегая его повреждения, что является общей проблемой со стандартными прививочными лентами.

3. **Самоклеющаяся**

Лента Buddy Tape не липнет, когда находится в нормальной форме (в рулоне), но при растяжении становится самоклеющейся. Это позволяет быстро применять ленту, без необходимости дополнительно ее завязывать, и в сочетании с плотным и упругим материалом позволит почке или привою удержаться на месте даже в ветреных условиях.

4. **Водоотталкивающая**

Лента Buddy Tape содержит воск, что позволяет быть водонепроницаемой, поэтому почка или привой не обезвоживаются, но воздух может проходить сквозь ленту и позволяет почке дышать. Восковое содержание в ленте Buddy Tape может исключить необходимость дополнительного покрытия воском.

5. **Герметичная**

Лента Buddy Tape позволяет почке дышать. Поэтому почка может быть полностью покрыта лентой. Это обеспечит защиту от инфекции и насекомых.

Использование и Хранение:

- Чтобы полностью использовать уникальные характеристики ленты Buddy Tape, мы рекомендуем постепенно растягивать ее по мере применения на прививке. Хотя существует тенденция растягивать ленту до применения, до более длинного размера, а затем просто обертывать, это может привести к тому, что лента врежется в растущее растение, как стандартные ленты для прививки.

Тел/факс: +7 (989)630-01-66; +7(995)615-50-56
mail: ltd.plotnikov@gmail.com

- Держите ленту Buddy Tape подальше от прямых солнечных лучей в температурном диапазоне 10-30 ˚С градусов (в частности, избегайте оставлять ленту в горячем автомобиле). Длительное воздействие ультрафиолетового излучения начнет процесс деградации пленки и может повлиять на ее характеристики.
- Как только лента Buddy Tape будет применена, она будет устойчивой к дождливым и ветреным условиям. Однако мы рекомендуем избегать применения ленты Buddy Tape под дождем, так как вода на поверхности прививки может повлиять на первоначальную адгезию ленты. Также отметим, что при температурах ниже 15 ˚ С эластичность ленты уменьшается. Не удаляйте Buddy Tape из защитного футляра перед нанесением, поскольку это необходимо для защиты от влияния и ультрафиолетового излучения.

Длина	Ширина	Перфорация
60 мм	30 мм	Отсутствует
60 мм	30 мм	70мм

Упаковка: 5 рулонов

Индивидуальная опора

Опора композитная (Фибергласс)

Применяется в виноградарстве, плодовых питомниках и тепличных хозяйствах в качестве индивидуальной опоры.

Особенности:

- Из-за своего долгого срока службы не нуждаются в ежегодной замене.
- Не повреждают корневую систему при развитии растения.
- Не нуждаются в обработке и дезинфекции от вредителей.
- Эластичны.
- Не подвержены растрескиванию и гниению.
- Не повреждают растения.

Характеристики:

- **Ø:** 8 мм.;

Длина: 1 500 мм.;

- **Кол-во рисок.:** 2шт.;
  - 2 риски синего и красного цвета на высоте 30см. и 90 см., для простоты работы в питомнике.
- **Страна производитель:** Китай.

Все для прибыльного садоводства

Бамбуковые жерди

Очищенные бамбуковые жерди для поддержке молодых деревьев в качестве индивидуальной опоры. Настоящая продукция предназначена специально для использования в садоводческих хозяйствах.

В целях безопасности вся продукция прошла обработку:

- антисептическими материалами
- фумигацией (защита от насекомых)

Для улучшения физических условий наша продукция прошла сушку в печах, и была подвержена обезвоживанию. Вышеназванные обработки позволяют безопасно и долговременно использовать продукт в различных климатических условиях.

Характеристика:

- Малый:
  - Длина – 150см;
  - Ø - 10-12 мм:
  - Количество в контейнере: 330 000 шт.
- Большой:
  - Длина – 295см;
  - Ø - 22-24 мм:
  - Количество в контейнере: 40 000 шт.

Защита

Сетка для защиты деревьев от зайцев

Кора молодых деревьев, включая плодовые, является источником пищи для многих грызунов, зайцев, косуль. Животные любят свежую ароматную кору и в разгар зимы с удовольствием обгрызают молодой сад.

Защищать молодой сад придется до достижения им возраста 8-12 лет. К тому времени кора деревьев станет более твердой и теряет питательную ценность для вредителей.

Характеристики:

- **Длина: 40 см**
- **Высота**: 50 см.
- **Материал:** ПВХ
- **УФ стабилизация**

Тел/факс: +7 (989)630-01-66; +7(995)615-50-56
mail: ltd.plotnikov@gmail.com

Глина каолиновая

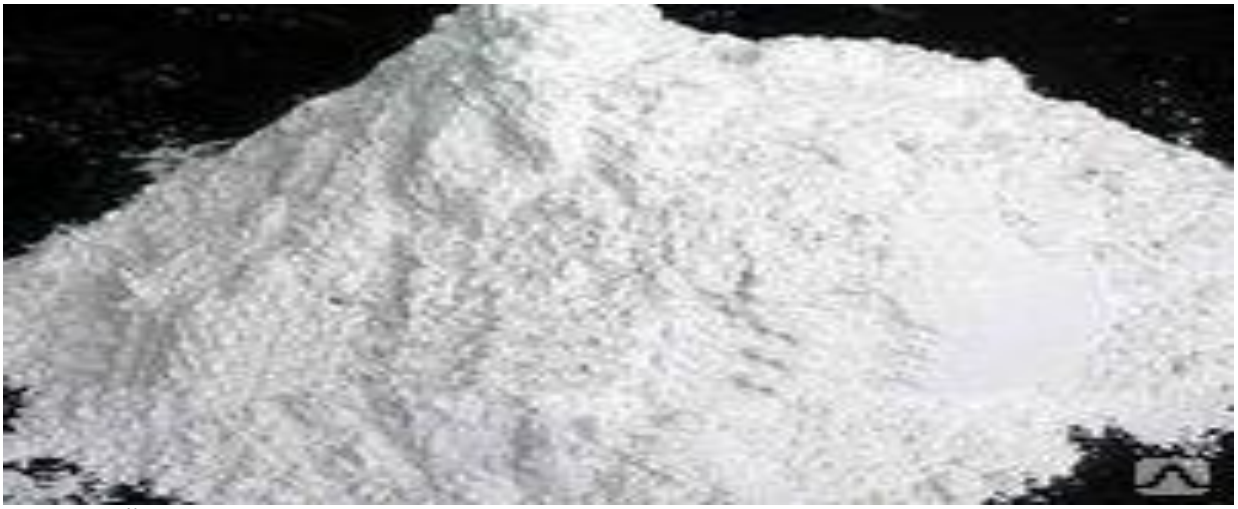

Каолин - белый порошок тонкого помола, природного происхождения (белая глина, состоящая из минерала каолинита), обладающий хорошей светоотражающей способностью (80%). Предназначен для использования в овощеводстве и садоводстве для борьбы с солнечными ожогами плодов, которые приводят к высоким потерям товарной продукции.

Применение Каолина на яблоне способствует:

- снижению потерь товарной продукции с 30% до 5%;
- понижению температуры внутри плода на 2-4˚С.

Использование Каолина при выращивании сладкого перца снижает потери урожая, связанные с ожогами плодов на 10%.

Характеристики:

Наименование показателей	
Белизна (коэффициент отражения), %, не менее	80+/-1
Массовая доля остатка, %, не более, на сетке № 014	0,01
Массовая доля остатка, %, не более, на сетке № 0056	0,3
Массовая доля частиц размером, %	
менее 20 мкм	90
менее 5 мкм	65
Массовая доля влаги, %, не более	0,5
Массовая доля растворимых Са и Mg в водной вытяжке, мг-экв /100 г, не более	1,8
Массовая доля хлор-ионов (С1-) в водной вытяжке, %, не более	0,7
Массовая доля сульфат-ионов (SO42-) в водной вытяжке, %, не более	0,6
Емкость поглощения каолинов, мг/г, не более	15,0
Концентрация водородных ионов в водной вытяжке (pH), не более	9,5

Тел/факс: +7 (989)630-01-66; +7(995)615-50-56
mail: ltd.plotnikov@gmail.com

Уборка урожая

Сумка плодосборная мужская/женская

Сумка плодосборная для сбора урожая состоит из легкой и прочной алюминиевой основы, в сочетании с поролоновой подкладкой для оптимальной защиты фруктов. Благодаря небольшому расстоянию между точкой сбора и точкой сброса фруктов в ведро этот продукт намного эффективнее, чем конкурирующие продукты.

Особенности:

Удобный ремень для переноски представляет собой широко скрещенный, водонепроницаемый ремень для переноски с плечевыми накладками (обеспечивает оптимальный комфорт при ношении). Две пряжки позволяют регулировать размер этого ремешка.

Внутренний мешок представляет собой приличный, легкий и гибкий мешок, изготовленный из нейлона. Этот материал более гладкий, что облегчает разгрузку фруктов.

Характеристики:

Модель	Вместимость, кг	Вес, кг	Размеры, см	Объем, л
Мужская	12	2,0	43x24x31	25
Женская	10	1,7	36x20x30	18

Тел/факс: +7 (989)630-01-66; +7(995)615-50-56
mail: ltd.plotnikov@gmail.com

Все для прибыльного садоводства

ЯЩИК ПЛОД*ОСБОРНЫЙ

ЯЩИК ДЛЯ СБОРА С РЕЗИНКОЙ:

клапан этой коробки для сбора закрывается с помощью двух резиновых лент с крюком, который необходимо удерживать при движении. Подходит для подвешивания на контейнере с помощью крючков.

Вместимость, кг	Вес, кг	Размеры, см	Объем, л
18	3,0	58x32x22	31

Плодосборное ведро для сбора ягод, сливы, абрикоса

Плодосборное ведро – это алюминиевое ведро, которое одевается с помощью ремня перед собой либо на плечо. Очень эффективный способ для увеличения объема сбора урожая.

Вес, кг	Размеры, см	Объем, л
0,7	36x20x24	7

Тел/факс: +7 (989)630-01-66; +7(995)615-50-56
mail: ltd.plotnikov@gmail.com

Деревянный контейнер

Материал: Доска, строганная с двух сторон с завальцованными краями, влажность не более 20%, хвойных пород (со стороны хранимой продукции все стойки, укосины и стенки скруглены на углах).

Характеристика контейнера:

1. Внешние габариты 1200х1000х770 мм;
2. Внутренние объем 1160х960х635 мм;
3. Пиломатериал – сосна, елка;
4. Доска, строганная с двух сторон с завальцованными внутренними углами;
5. Крепление стенок с поддоном 2 болта 8*110, шайба, усиленная 25, крепление через врезную гайку по дереву;
6. Гвозди оцинкованные кольцевые (ершеные) /3*70/;
7. Стойки из бруса 100х100;
8. Поддон на стойках из доски 45х90 мм с технологическими отверстиями для вентиляции;
9. В дне поддона с широкой стороны (1200мм) по два технологических отверстия высотой 30мм шириной 210мм, расстояние между отверстиями 230мм
10. В боковых стенках с метровой стороны в нижних досках по два технологических высотой 30мм, шириной 210мм;
11. Расстояние между досками 5 мм.

Тел/факс: +7 (989)630-01-66; +7(995)615-50-56
mail: ltd.plotnikov@gmail.com

Платформа садовая гидравлическая

Садовые прицепные платформы предназначены для сбора фруктов, подрезки/подвязки и других действий в верхней части плодовых деревьев. Использование садовых платформ повышает качество уборки урожая и производительность труда, тем самым сильно снижая материальные затраты. Регулируемая конструкция позволяет поднять платформу с работниками, контейнеры и оборудование на высоту 2,6 м. Платформа работает непосредственно от гидравлики трактора. Рулевое управление осуществляется с помощью гидравлического распределителя, монтируемого на трактор или платформу. Конструкция машины обеспечивает удобную загрузку и разгрузку трех контейнеров. Во время работы с максимальным числом работников, они должны занять места симметрично по обе стороны от платформы (для лучшего баланса).

ПРЕИМУЩЕСТВА:

1. Высота подъема 2.6 метра
2. Простой способ регулировки ширины платформы между деревьями
3. Усовершенствованная система раскладывания сторон
4. Регулируемые боковины способствуют легкой погрузке и разгрузке контейнеров
5. Гидравлическая регулировка высоты лестничной площадки до высоты деревьев в саду
6. Продуманная конструкция верхних барьеров
7. Пол платформы изготовлен из оцинкованных решетчатых настилов малых размеров ячеек, благодаря которым она не скользит, и сама очищается от листьев
8. Легко выполнять маневры при движении на задней передаче, благодаря одной оси.
9. Удобный подъем вверх/вниз с платформы благодаря доп. установленному ручному насосу.

Тел/факс: +7 (989)630-01-66; +7(995)615-50-56
mail: ltd.plotnikov@gmail.com

Все для прибыльного садоводства

Навесные вилочные погрузчики

Погрузчик гидравлический навесной. Агрегатируется с тракторами тягового класса не менее 1,4. В конструкции применяются только передовые технологии, в том числе самосмазывающиеся катушки со скользящим контактом из износостойкого материала и предохранительные клапаны на цилиндрах подъёма и наклона.

SPEDO SDC 15/320

- Изменение угла атаки вил;
- Смещение боковой каретки влево/вправо;
- Прижимная гидравлическая крышка контейнера.
- Стальная рама из профиля
- 3-точечная навеска
- Погрузочный/буксирный крюк
- Длина вил 108 см
- Регулируемая ширина 55-75 см
- Цепь безопасности
- Управление из кабины

Технические характеристики:

Подъем груза, кг	A cm	B cm	C cm	Kg
1500	320	230	30	400

Прижимная крышка контейнера

Рычаги управления

Дополнительные опции:

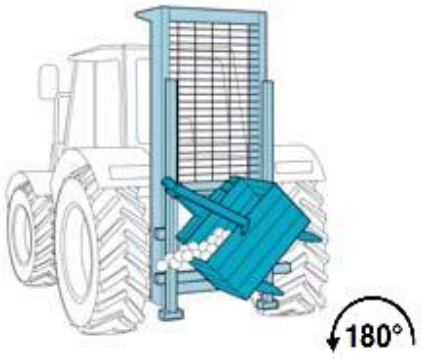

Опрокидыватель контейнера

Электронный блок управления (джойстик)

Тел/факс: +7 (989)630-01-66; +7(995)615-50-56
mail: ltd.plotnikov@gmail.com

Все для прибыльного садоводства

Гербицидный опрыскиватель

Гербицидный опрыскиватель используется для борьбы с сорняками в рядовых полосах, междурядьях деревьев и кустарников. Специальное покрытие для изгиба сорняков, способствует осуществлению процедур и защищает от брызг низко висящие ветви деревьев и кустарников. Ряд инновационных проектных решений обеспечивает уровень комфорта и экономии времени, количество используемых гербицидов и жидкости. Поворотные элементы дизайна защищают от брызг стволы и даже очень молодых деревьев, и кустарников, а также обеспечивают защиту от повреждений. Существуют модели с механической и гидравлической передней навеской.

Технические характеристики

- Емкость с насосом 600 литров
- Специальное покрытие для изгиба сорняков, способствует осуществлению процедур и защищает от брызг низко висящие ветви деревьев и кустарников.
- Поворотные элементы дизайна защищают от брызг стволы и даже очень молодых деревьев и кустарников, а также обеспечивают защиту от повреждений.
- Блок снабжен запорным клапаном жидкости, а также предусмотрена возможность отключение от работы отдельных сопел.
- Среднее потребление жидкости при давлении 0,3 МПа при скорости 6 км / ч и диаметре сопла 0,2 мм прибл. 300 л / га.
- Различные версии агрегата позволяют работать со всеми типами тракторов.

Тел/факс: +7 (989)630-01-66; +7(995)615-50-56
mail: ltd.plotnikov@gmail.com

Опрыскиватели садовые

LOCHMANN 20/90UQH2

Lochmann Plantatec была создана в 1942 году и с тех пор сосредоточилось на выпуске распылителей и опрыскивателей для высоких растущих культур, а также садов высокой плотности, виноградных культур и других.

Lochmann Plantatec разрабатывает и производит оборудование по обработки и защиты сельскохозяйственных культур высокого качества, что является результатом более чем 60 -летнего опыта. Для производства опрыскивателей используются самые современные технологий и высококачественные материалы, а также строгий контроль качества в процессе производства.

Новые прицепные опрыскиватели Lochmann имеет огромное количество инновационных характеристик и разнообразный функциональный ряд - более комфортные и безопасные. Потребители могут выбрать подходящие вентиляторные группы, прицепные системы, количество форсунок в соответствии с местностью их применения. Компактность и разнообразие размеров позволяют использовать данный опрыскиватель в труднодоступных местах.

Управление компьютером электронным CLEVER SPRAY 4S

- Датчик давления, который измеряет рабочее давление
- Датчик скорости для измерения эффективной скорости движения
- Датчик потока, который измеряет количество на выходе
- Спрей программа для работы л / га
- Клавиатура
- PCS 1,00 2,550,00 30 1,785,00 NI.8
- Датчики обнаружения деревьев (сонар)

Технические характеристики

Призводит. m3/час	Кол-во форсунок, шт	Вес, кг	Длина, мм	Ширина, мм	Высота, мм	Клиренс, мм	Вентилятор, мм	Бак, л
78.000	18	842	3 540	1 400	2 510	500	900	2 000

- **Колеса:** 11.5/80-15,3
- **Гидросмеситель:** 2 шт
- Автоматическое наполнение бака через всасывающий фильтр (шланг идет в комплекте)
- Фильтр с клапаном
- **Внешний индикатор уровня жидкости:** 2 шт
- Двойные форсунки с устройством против протекания раствора
- Карданный вал
- Насос 3 х мембранный насос высокого давления, производительностью 135 л/мин.

Тел/факс: +7 (989)630-01-66; +7(995)615-50-56
mail: ltd.plotnikov@gmail.com

Все для прибыльного садоводства

FENIX TREND 2000

Технические характеристики

- Бак из полиэтилена, стойкий ко всем химическим веществам
- **Емкость для мойки опрыскивателя** - 200 л.
- **Колеса:** 11.5/80
- **Сливной клапан**
- **Гидросмеситель**: 2 шт.
- Автоматическое наполнение бака через всасывающий фильтр (шланг идет в комплекте)
- Фильтр с клапаном
- **Внешний индикатор уровня жидкости**: 2 шт.
- Двойные немецкие форсунки с устройством против протекания раствора.
- Поворотное дышло для меньшего угла разворота.
- LED подсветка
- Насос – Comet – мембранный насос высокого давления, производительностью 145 л/мин
- Скорость обработки 6-8 км/час (рекомендуемая 6км/час)
- Обработка сада за смену: интенсивный сад до 20 Га (м/р 3-4 м.)
- Расход рабочей жидкости от 350 до 1000 л/Га (в зависимости от форсунок)
- Рабочее давление от 0 до 50 bar (рекомендуемое 10 bar)
- Обгонная муфта для плавной остановки вентиляторной группы.

Призводит. m3/час	Кол-во форсунок, шт	Вес, кг	Длина, мм	Ширина, мм	Высота, мм	Клиренс, мм	Вентилятор, мм	Бак, л
74.000	18	950	4 300	1 400	2 300	400	950	2 000

Тел/факс: +7 (989)630-01-66; +7(995)615-50-56
mail: ltd.plotnikov@gmail.com

ORANGE

- Бак из полиэтилена, стойкий ко всем химическим веществам (используемые в саду)
- Емкость для мойки опрыскивателя - 200 л.
- Сливной клапан.
- Гидросмеситель – 2 шт.
- Автоматическое наполнение бака через всасывающий фильтр (шланг идет в комплекте)
- Фильтр с клапаном
- Внешний индикатор уровня жидкости - 2 шт.
- Двойные немецкие форсунки с устройством против протекания раствора.
- LED подсветка
- Насос – Comet – мембранный насос высокого давления, производительностью 145 л/мин.
- Скорость обработки 6-8 км/час (рекомендуемая 6км/час)
- Расход рабочей жидкости от 350 до 1000 л/Га (в зависимости от форсунок)
- Рабочее давление от 0 до 50 bar (рекомендуемое 10 bar)
- Обгонная муфта для плавной остановки вентиляторной группы

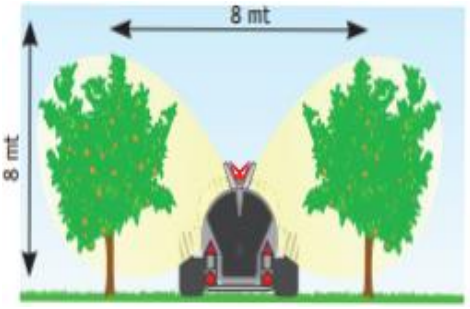

Призводит. m3/час	Кол-во форсунок, шт	Вес, кг	Длина, мм	Ширина, мм	Высота, мм	Клиренс, мм	Вентилятор, мм	Бак, л
84.000	14	950	4 300	1 400	1 600	400	950	2 000

Тел/факс: +7 (989)630-01-66; +7(995)615-50-56
mail: ltd.plotnikov@gmail.com

Все для прибыльного садоводства

Косилки и мульчировщики

SPEDO серия SL

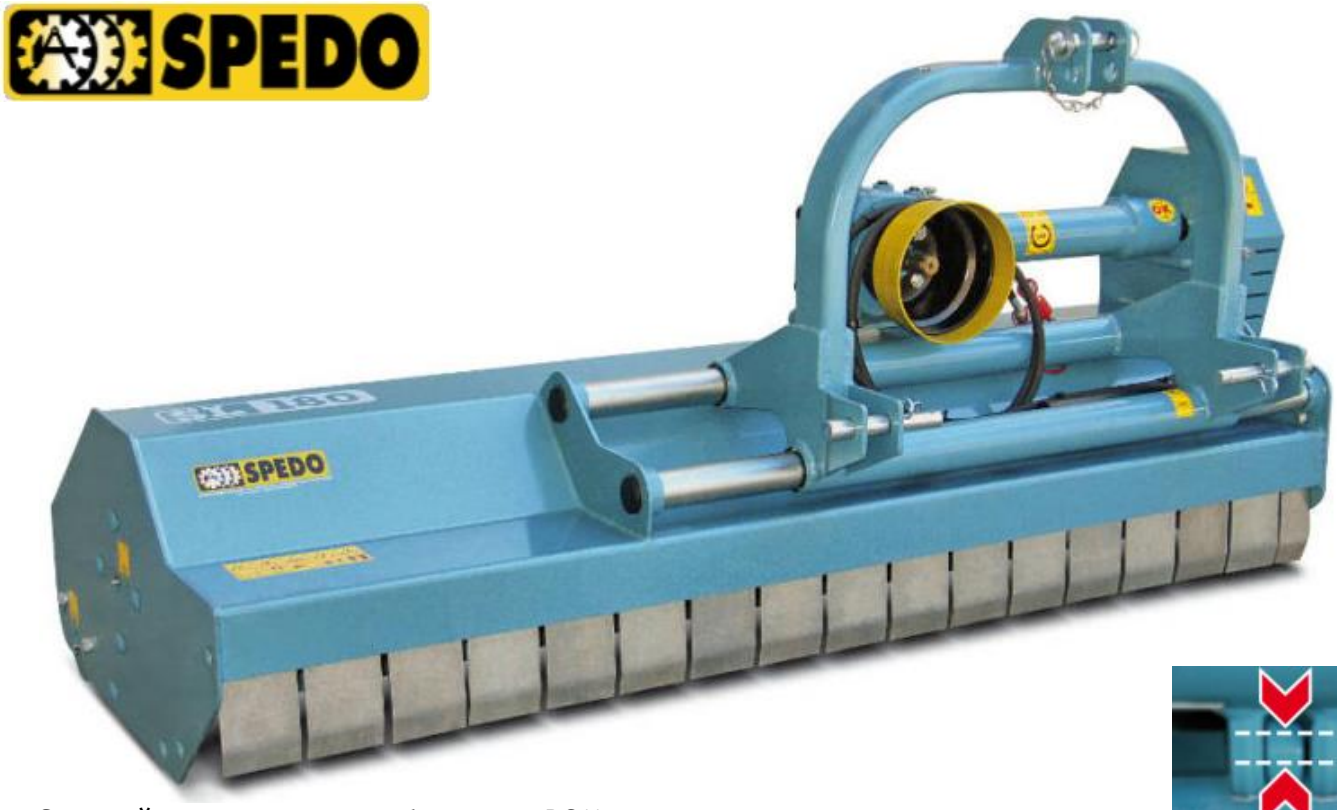

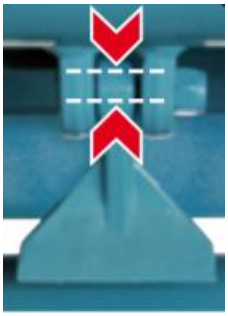

Ø 16 мм

Садовый измельчитель работает от ВОМ и крепится на трех точечную навеску трактора класса 1,4Т. Предназначен для кошения травы, растительных остатков и измельчения веток диаметром до 100 мм. Оснащен металлическими защитными кожухами. Высота среза регулируется задним опорным катком.

Особенности

Закругленные углы

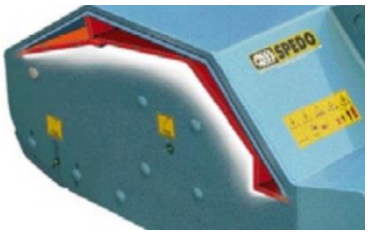

Внешняя защита кожуха

Защитные металлические пластины

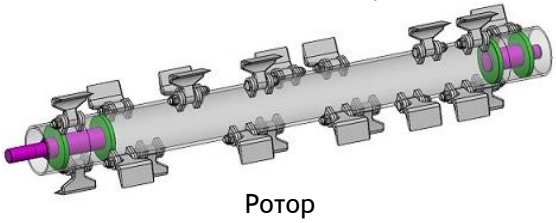

Ротор

Модель	Рабочая ширина	Общая ширина	HP	Kg					
SM135	135	146	30-60	318	24	48	4	79-56	43-92
SM180	180	191		752				79-101	43-137

Тел/факс: +7 (989)630-01-66; +7(995)615-50-56
mail: ltd.plotnikov@gmail.com

SPEDO серия SP

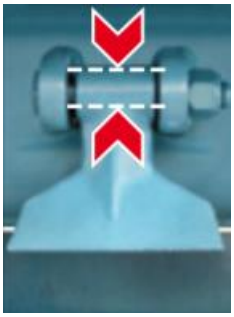

Ø 20 мм

Садовый измельчитель работает от ВОМ и крепится на трех точечную навеску трактора класса 1,4Т. Предназначен для кошения травы, растительных остатков и измельчения веток диаметром до 100 мм. Оснащен металлическими защитными кожухами. Высота среза регулируется задним опорным катком.

Особенности

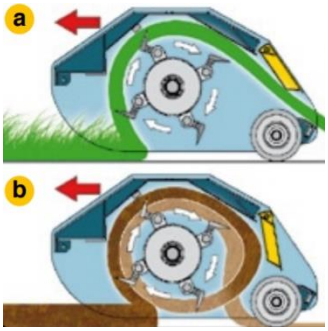

Регулируемый кожух для кошения травы (a) и измельчения древесины (b)

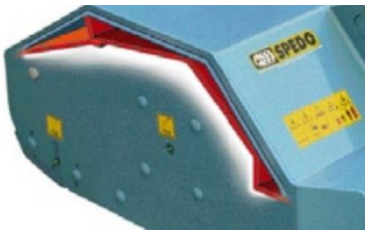

Внешняя защита кожуха

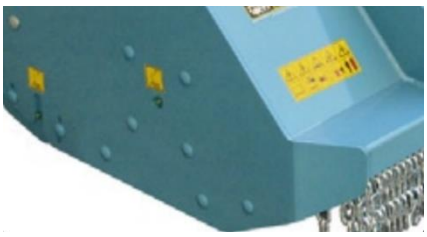

Защитные металлические пластины

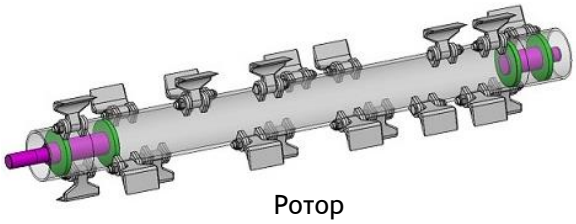

Ротор

Модель	Рабочая ширина	Общая ширина	HP	Kg					
SM300	299	315	65-120	1063	24	72	5	160-139	52-248

Тел/факс: +7 (989)630-01-66; +7(995)615-50-56
mail: ltd.plotnikov@gmail.com

SPEDO серия SM

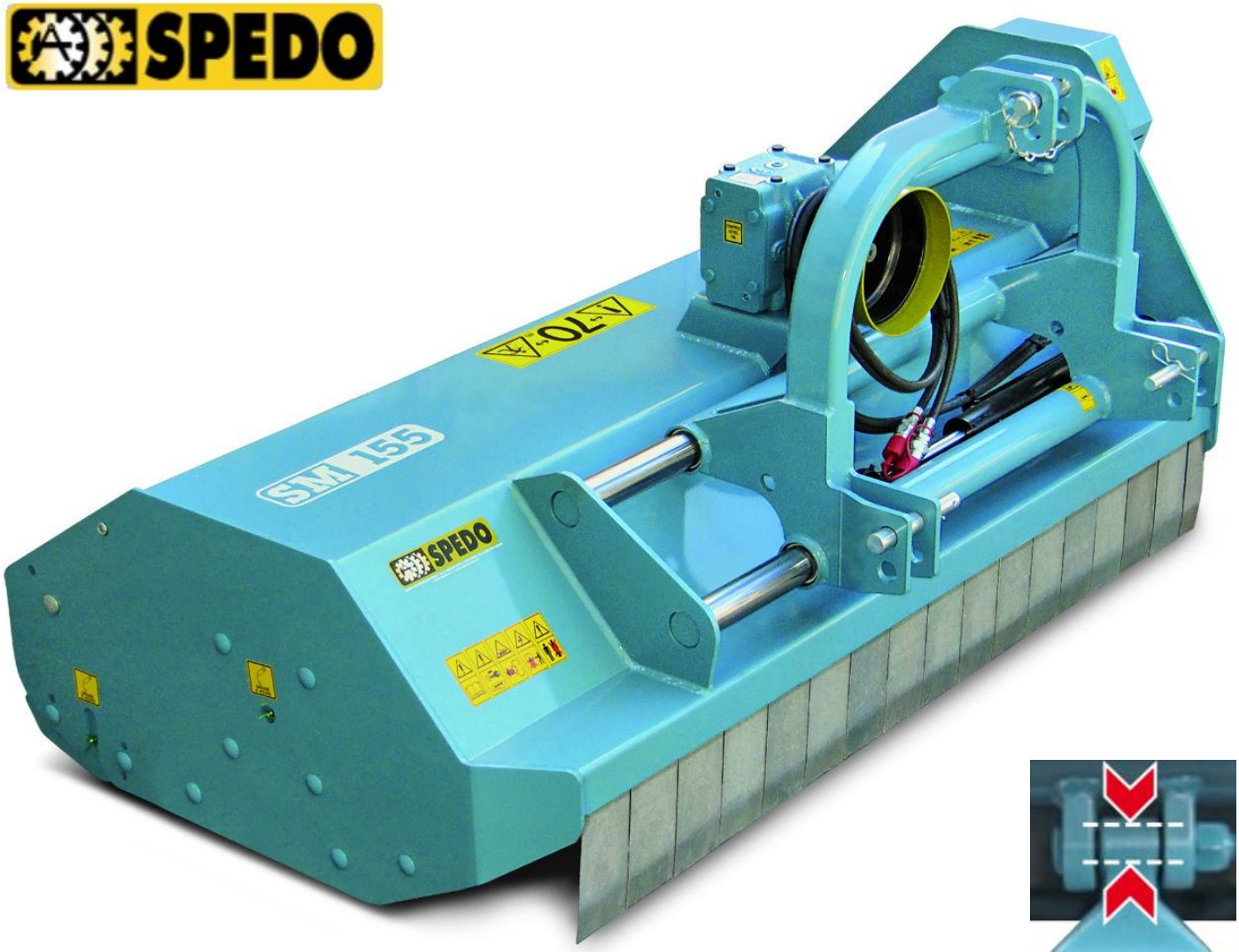

Садовый измельчитель работает от ВОМ и крепится на трех точечную навеску трактора класса 1,4Т. Предназначен для кошения травы, растительных остатков и измельчения веток диаметром до 100 мм. Оснащен металлическими защитными кожухами. Высота среза регулируется задним опорным катком.

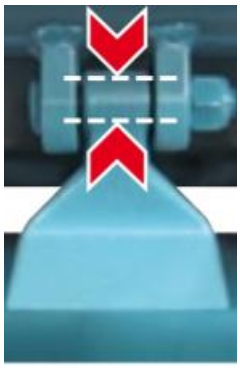

Ø 20 мм

Особенности

Закругленные углы

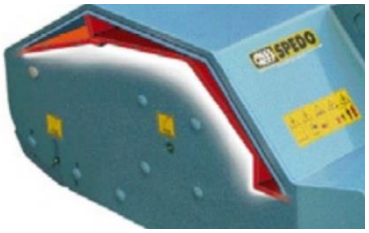

Внешняя защита кожуха

Защитные металлические пластины

Тел/факс: +7 (989)630-01-66; +7(995)615-50-56
mail: ltd.plotnikov@gmail.com

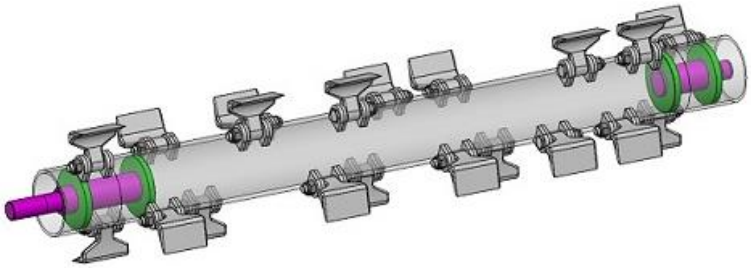

Ротор

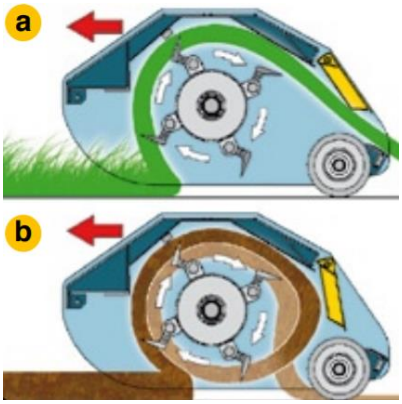

Регулируемый кожух для кошения травы (a) и измельчения древесины (b)

Модель	HP	Kg					
SM220	50-80	705	24	48	4	228	241
SM250		752				250	267

Тел/факс: +7 (989)630-01-66; +7(995)615-50-56
mail: ltd.plotnikov@gmail.com

ORSI Storm Plus

Стандартная комплектация:

- Задний каток диаметром 195мм с подшибниками и грязевым скребком;
- Ручное смещение;
- Двойной нож;
- Молотки.

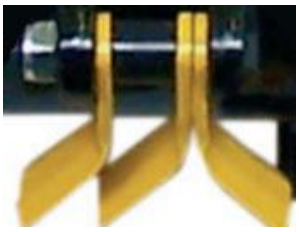

Двойной нож

Молоток

Автоматический натяжитель ремня

Скорость вращения молотков		
Модель	ВОМ 540	ВОМ 1000
2000-2500	53.53	52.9
2800	56.5	55.8

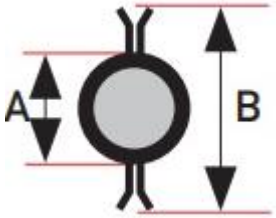

Модель	A, мм	B, мм
2000	194x8	454
2300-2500	194x10	454
2800	219x10	480

Тел/факс: +7 (989)630-01-66; +7(995)615-50-56
mail: ltd.plotnikov@gmail.com

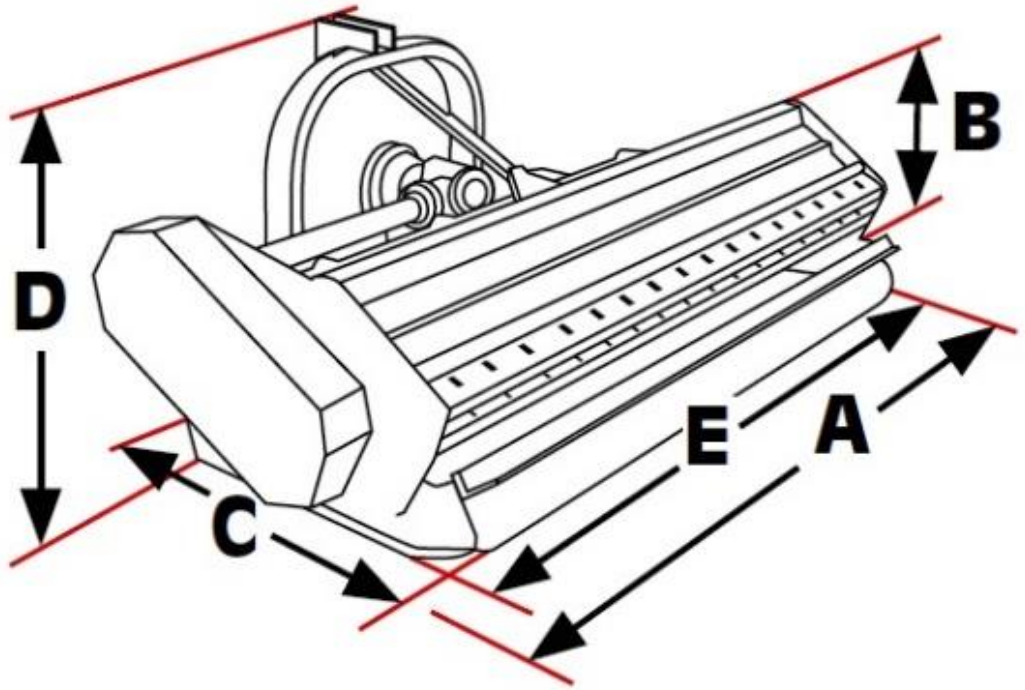

Модель	A см	B см	C см	D см	E см	Кол-во ножей	Кол-во молотков	Ремней	Мощность Трактора л.с.	Вес, кг.
2000	220	52	133	100	200	48	16	4	80-90	520

Опции:

1. Смещение гидравлическое

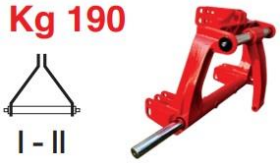

2. Смещение механическое

3. Полозья

4. Цепи защитные

5. Защита задняя

Тел/факс: +7 (989)630-01-66; +7(995)615-50-56
mail: ltd.plotnikov@gmail.com

Все для прибыльного садоводства

Косилка Ditta Seria

Косилка широко применяется в садоводстве, на лугах и полях. Предназначена для скашивания травы в междурядьях в садоводстве, сельскохозяйственных остатков урожая. Косилка агрегатируется с тракторами класса 0,6-0,9Т.

Имеет регулируемую высоту измельчения от 3 см и выше, что гарантирует работу без засорения ножей. Возможность получения желаемой высоты скашивания достигается благодаря опорным колесам установленных с задней стороны.

`Параметры		R-220	R-250	R-280
Тип машины		косилка, работает через ВОМ		
Боковой сдвиг	см	40		
Рабочая ширина	см	2 150	2450	2 750
Количество рабочих лопаток	шт.	8 вращающихся ножей		
Высота скашивания	см	от 3 до 15		
Вес	кг	550	600	650
Потребляемая мощность	кВт	40		
Габаритные размеры:				
длина	см	2 300	2 600	2 900
ширина	см	1 420	1 470	1 520
высота	см	320		

Тел/факс: +7 (989)630-01-66; +7(995)615-50-56
mail: ltd.plotnikov@gmail.com

Фреза Marte Bipower

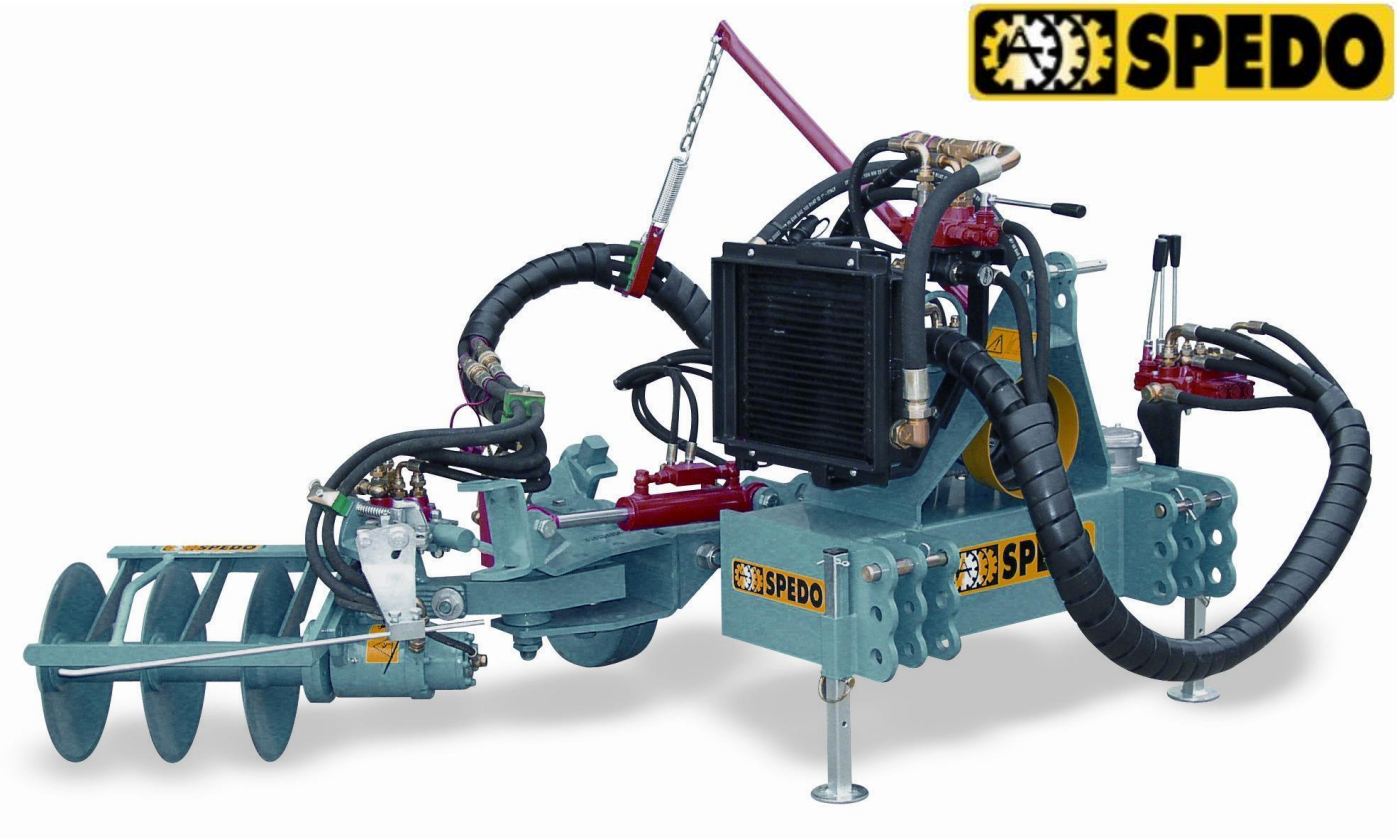

Фреза **Spedo Marte Bipower** – орудие для обработки приствольной полосы в комплекте с приводным валом, работающее с различными насадками. Фреза предназначена для работы в садах и виноградниках с междурядьем о от 2,5м до 5,0м.

Характеристики:

- Автоматическое повторное включение инструмента;
- Независимая гидравлическая система с резервуаром, ДВА НАСОСА И ТЕПЛООБМЕННИК;
- Электрический джойстик, который позволяет оператору управлять:
  - ручное возвращение в случае чрезвычайной ситуации;
  - гидравлическая регулировка рабочей глубины;
  - гидравлическое извлечение инструментальной стойки;
  - запуск/остановка вращения рабочего инструмента

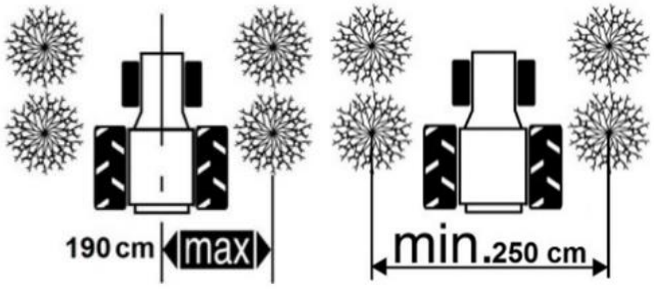

Тел/факс: +7 (989)630-01-66; +7(995)615-50-56
mail: ltd.plotnikov@gmail.com

Насадки, идущие в комплекте с фрезой		
1	Насадка (рабочий орган) состоящая из 4-х дисков диаметром 350мм, что позволяет добиться более глубокого взрыхления почвы и уничтожения сорняков. Кроме того, данная насадка позволяет вносить удобрения глубже в почву, тем самым значительно увеличевая их эффективность. Так же данная насадка незаменима при посадке новых саженцев.	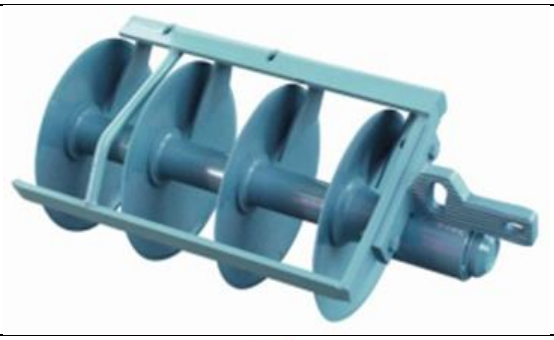
2	Насадка, состоящая из 2-х дисков диаметров 460мм, предназначенная для закрытия приствольной полосы	
Опциональные насадки		
3	Насадка — чистящая щётка (фреза), предназначенная для очистки приствольной полосы сорняков, сохраняя при этом уровень почвы неизменным. Лопаты благодаря их вертикальному действию усиливают дренаж почвы и предотвращают образование непористого подземного слоя. Он оснащен съемной щеткой из тефлона, которая обеспечивает более эффективную очистку у основания стволов, чтобы искоренить сорняки и побеги.	
4	Приствольный триммер представляет собой идеальное решение для скашивания рядового сорняка. Гидравлическая система отвода на держателе инструмента позволяет оператору регулировать чувствительность триммера и не вызывая повреждений у саженца. Значительная скорость вращения, достигаемая ротором этого инструмента, позволяет эффективно косить сорняки даже после того, как последний уже вырос до более поздней стадии.	

Тел/факс: +7 (989)630-01-66; +7(995)615-50-56
mail: ltd.plotnikov@gmail.com

5	Приствольный триммер для винограда благодоря гибким резиновым проводам, позволяет удалять побеги, которые не плодоносят и не выполняют эффективное обслуживание лежащего ниже слоя травы. С помощью гидравлического цилиндра можно регулировать рабочую высоту.	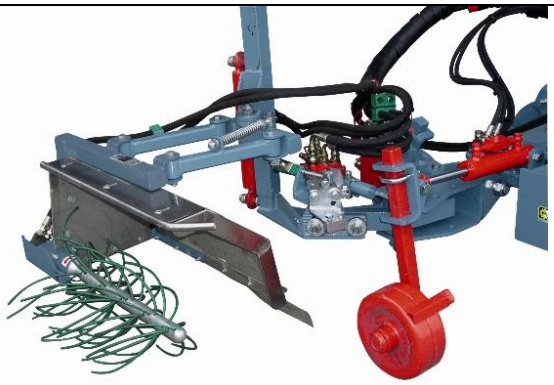
6	Приствольный плуг позволяет обрабатывать почву на более высокой глубине по сравнению с традиционными дисками. Перевертывание комков обеспечивает оптимальную ликвидацию сорняков, одновременно способствуя их разложению. Французский палубный комплект особенно показан для скалистого ландшафта. Этот комплект также может быть использован для подготовки почвы, в которую должны быть посажены новые саженцы.	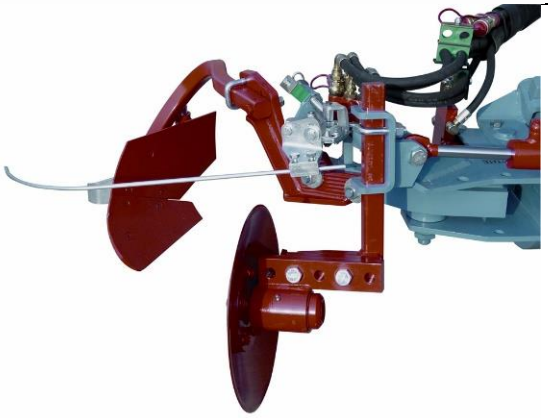
7	Вертикальная ротационная фреза позволяет разбивать комья, не перетаскивая их в центр ряда. Этот аксессуар позволяет выполнять более глубокую культивацию по сравнению с дисками или ротационной мотыгой.	
8	Приствольный плоскорез рабочий инструмент из лезвия, который работает в почве с глубиной 2-3 см. В нем есть гребень, который позволяет разрушать наружные комки и проводить минимальное культивирование без перемещения почвы.Скрепленный диск имеет двойную функцию: он помогает постоянно поддерживать рабочую глубину на требуемом уровне и выкапывать небольшую вертикальную борозду, что облегчает резку.Ряд лопастей характеризуется значительной скоростью работы, и его эффекты могут быть еще более выше в первые дни после его использования, когда солнце высушивает сорняки, которые ранее были уничтожены у основания.	

Тел/факс: +7 (989)630-01-66; +7(995)615-50-56
mail: ltd.plotnikov@gmail.com

9	Щетка с металлической щетиной, для борьбы с сорняками и дикой порослью в приствольной полосе	
10	Приствольный культиватор решение для мульчирования сорняков. Он работает аналогично стандартному мульчировщику с ротором, режущими лезвиями и опорным роликом.	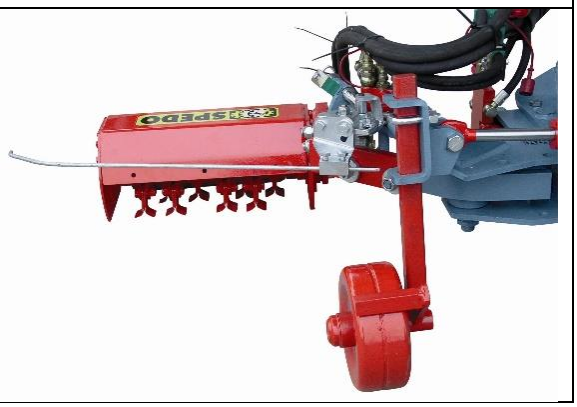

Данная фреза просто незаменима, как при посадке нового сада, так и для его дальнейшего обслуживания.

В стандартную комплектацию входит:

- фреза для приствольной обработки;
- насадка №1 (открытия приствольной полосы);
- насадка №2 (для закрытия приствольной полосы).

Тел/факс: +7 (989)630-01-66; +7(995)615-50-56
mail: ltd.plotnikov@gmail.com

Все для прибыльного садоводства

Фреза Spedo ERIS

Технические характеристики:

- Автономная гидравлическая система
- Автоматическое втягивание.
- Управление стягивания с кабелем.
- Гидравлическое наклон (-5˚/+80˚) *
- Регулируемая чувствительность щупа
- Регулируемая скорость смещения
- Стальные колеса с регулировкой ширины и глубины
- Прямой привод
- Количество ножей – 8 шт.
- Длина насадки – 98 см.

Опциональные насадки:

Фреза горизонтальная

Косилка, для борьбы с мощными сорняками

Тел/факс: +7 (989)630-01-66; +7(995)615-50-56
mail: ltd.plotnikov@gmail.com

Все для прибыльного садоводства

Разбрасыватель удобрений в приствольную полосу

Представляем Вам новый разбрасыватель удобрений модель. Машина предназначена для внесения удобрений в садовых хозяйствах. Корзина и элементы, имеющие прямой контакт с удобрением, изготовлены из нержавеющей стали. Благодаря использованию простого в установке пульта управления, можно направить удобрения непосредственно под стволы деревьев, а также отрегулировать норму выброса на гектар. Специальная коробка передач позволила смешивание удобрений с помощью медленно вращающегося ножа, расположенного в нижней части корзины, а применение лопастей с зубцами на пластинах дисков дополнительно измельчают гранулы удобрений.

Технические характеристики:

- **Мощность:** 500 л (с расширением 1000 л);
- **Размеры:**
  - **Ширина:** 108 см;
  - **Длина:** 130 см;
  - **Высота:** 100 см (с расширением 143 см);
- **Вес:** 280 кг (с расширением 320 кг);
- **Закрытие гидравлических клапанов**: отдельно для каждого ворот;
- Два распределяющих диска, каждый из двух лезвий;
- осуществляет 540 об/мин;
- **Рабочая скорость:** 6-12 км/ч;
- **Транспортная скорость**: до 25 км/ч;
- **Дополнительное оборудование:** тент от дождя.

Тел/факс: +7 (989)630-01-66; +7(995)615-50-56
mail: ltd.plotnikov@gmail.com

Подрезчик корней Ditta Seria DS PK 2

Коренподрезчик Ditta Seria предназначен для контроля роста и плодоношения деревьев. Рекомендуется для работы в интенсивных садах сильным вегетативным ростом.

- Обрезчик для корней сделан из высококачественной стали.
- Конструкция предусматривает гидравлическое изменение рабочей глубины подрезания корней от 0 до 70 см.
- Управление производится из кабины трактора.
- Лезвия изготовлены из высококачественной стали, прошедшие закалку.

Машина подрезает корни деревьев, эффективно снижает разрастание кроны плодовых деревьев, оказывает положительное влияние на плодоношение. Благодаря гидравлически регулируемой ширине и глубине подрезной корневой агрегат может работать в междурядьях различной ширины и его управление легко производится из кабины. Агрегатируется тракторами тягового класса от 0,6 до 1,4.

Тел/факс: +7 (989)630-01-66; +7(995)615-50-56
mail: ltd.plotnikov@gmail.com

Столбостав

Гидравлический столбостав предназначен для проведения работ по установке шпалеры при закладке садов и виноградников. Применяется при задавливание в почву деревянных кольев, бетонных и металлических столбов высотой до 4,5м для опорных конструкций в виноградниках и садах, а также при постройке заборов и других ограждений. Такая технология применяется в основном в условиях тяжелых почв или при установке столбов увеличенного диаметра.

Основные характеристики:

- максимальная высота устанавливаемого столба 4,5 метра;
- глубина отверстия в почве 800 мм
- производительность до 90 шт./ час;
- ход молота телескопической мачты 995 мм;
- перемещение по горизонту 400 мм;
- регулируемый угол установки столба -200 +200;
- усилие на задавливание 2 000 кг;
- заталкивающий цилиндр с подъемом до 100 см;
- гидробур;
- мах масса, 370 кг
- габаритные размеры упора 270х220 мм (с системой против скольжения и вибрации);

Тел/факс: +7 (989)630-01-66; +7(995)615-50-56
mail: ltd.plotnikov@gmail.com

Выкопочный плуг

Выкопочный плуг CIG предназначен для выкапывания саженцев и сеянцев в плодово-ягодных и лесных питомниках. Обычно его навешивают на механизм задней навески тракторов класса 1,4 и более (Т-74, ДТ-75, МТЗ-80, МТЗ-82, С-100). Управление плугом осуществляется гидравликой навески трактора, привод от ВОМ трактора 540 об/мин. Плуг рыхлит почву и подрезает корни саженцев на глубине 35—40см. Подрезанные саженцы вынимают вручную.

Выкопочный плуг включает в себя:

трубчатую раму 8, опорные колеса 6 и 11, черенковый нож 9, выкопочный нож и выкопочную скобу. Выкопочный нож используют для выкопки саженцев. Нож снабжен лемехом 1, боковиной 2 и рыхлителями 3. Передние кромки боковины 2 и стойки 4 заострены.

Для устойчивости плуга к раме крепится черенковый нож 9. Лемех подкапывает рядок саженцев, рыхлители дополнительно крошат почву и облегчают выборку саженцев. Глубину хода выкопочного ножа до 40 см изменяют перемещением по высоте опорного колеса 6.

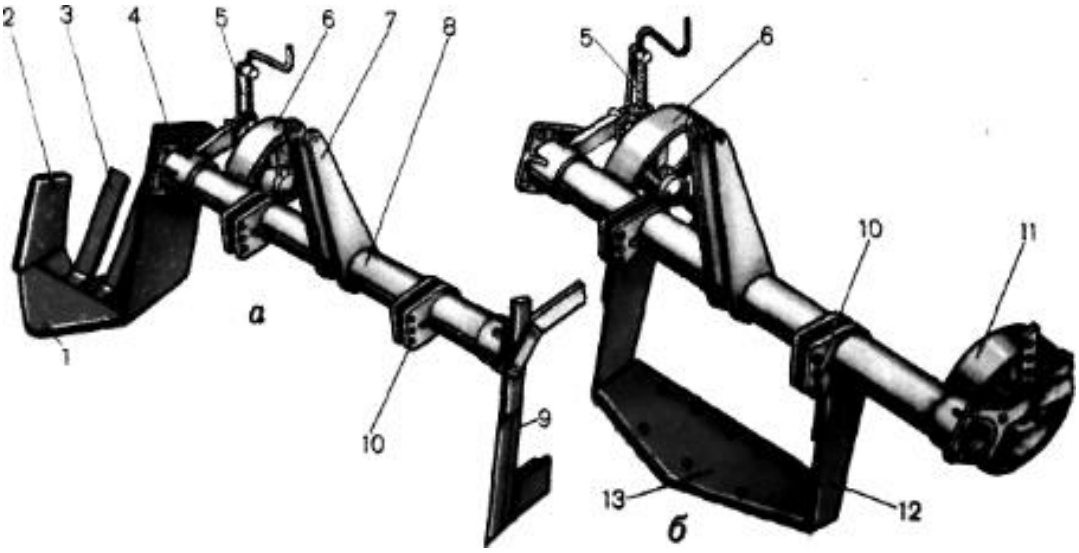

а и б — варианты для выкопки соответственно саженцев и сеянцев;
1 и 13— лемеха;
2 — боковина;
3— рыхлитель;
4 и 12— стойки;
5 — винтовой механизм;
6 и 11 — колеса;
7 — подвеска;
8 — рама;
9 — нож;
10 — серьги.

Выкопочной скобой выкапывают сеянцы. Она снабжена сменным лемехом 13 и заостренными стойками 12. Скобу крепят на раме посередине. При движении агрегата рядок сеянцев проходит между гусеницами трактора и нож их выкапывает. Глубину хода лемеха до 30 см регулируют опорными колесами 6 и 11. Ширина захвата ножа 0,55 м, скобы 1,05 м. Производительность плуга при выкопке саженцев 0,12 га/ч, сеянцев 0,26 га/ч. Выкопочный плуг ВПН-2 обслуживает 1 человек.

Тел/факс: +7 (989)630-01-66; +7(995)615-50-56
mail: ltd.plotnikov@gmail.com

Все для прибыльного садоводства

Канавокопатель COSMECO SB-180

Однороторный **канавокопатель COSMECO SB-180**, с вертикальным вращением рабочего органа, сконструирован для прокладки малых канав прямоугольного сечения для стока воды и дренирования; прокладывания труб и кабеля.

Основные характеристики:

- Подходит для всех видов почв;
- Регулируемый капюшон для удаления почвы;
- Небольшие размеры и минимальный вес позволяют использовать с маломощными тракторами;
- Максимальная мощность как в открытом поле, так и в теплице.

Технические аспекты:

- Прямой приводной редуктор;
- Трехточечная сцепка 2- й категории (стандартная);
- Регулируемая глубина (с помощью гидравлической системы трактора);
- Ширина разреза изменяется в зависимости от положения ножей на роторе.

Размер канавы:

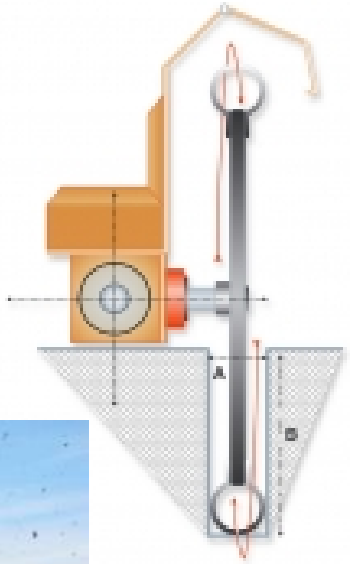

- Ширина **A**: 8-10см.;
- Глубина **B**: 70см.

Технические характеристики:

- Мощность трактора: 90-110 л.с;
- Оптимальная скорость: 0,4 – 0,8 км/ч;
- Вес: 600кг.

Тел/факс: +7 (989)630-01-66; +7(995)615-50-56
mail: ltd.plotnikov@gmail.com